Die neue B-Klasse

Gültig ab 2. November 2023

Mercedes-Benz

Die neue Mercedes-Benz B-Klasse

Willkommen.

Willkommen zur aktuellen Ausgabe der Mercedes-Benz Preisliste für die B-Klasse. Hier erfahren Sie alles, was Sie schon immer über die Modelle wissen wollten.

Sie ist zu 100 Prozent interaktiv, so dass Sie in Ihrem eigenen Tempo durch die Inhalte navigieren können.

Die neue B-Klasse

Die neue B-Klasse zieht alle Blicke auf sich. Mit seinen sportlichen Proportionen, der vielseitigen Innenausstattung, modernen Antriebstechnologien und der neuesten MBUX-Generation ist der neue Sports Tourer von Mercedes-Benz bereit für alle kleinen und grossen Abenteuer, die der Alltag zu bieten hat.

Händler finden

Fahrzeugkonfigurator

Highlights

Modellpreise

Ausstattungslinien

Sonderausstattungen

Mercedes *me* connect

Technische Daten

Die Abbildungen in diesem Dokument können Sonderausstattung enthalten. Die Preise dieser Preisliste sind unverbindliche Preisempfehlungen.

Die neue Mercedes-Benz B-Klasse

Highlights.

Vorübergehend kann es aufgrund von Lieferengpässen bei Fahrzeugkomponenten (insbesondere Halbleitern) zu eingeschränkten Verfügbarkeiten kommen. Fortlaufend aktualisierte Informationen erhalten Sie auf unserer Homepage sowie bei Ihrem Mercedes-Benz Händler.

Dynamik, Eleganz und Ambition.

Kein typisches Familienauto: Die B-Klasse verbirgt ihre praktischen Qualitäten unter einem eleganten, ansprechenden Äusseren. Das kraftvolle und aufregende Exterieur des Sports Tourers wartet mit kurzen Überhängen und Details wie den Powerdomes auf der Motorhaube auf.

Vorübergehend kann es aufgrund von Lieferengpässen bei Fahrzeugkomponenten (insbesondere Halbleitern) zu eingeschränkten Verfügbarkeiten kommen. Fortlaufend aktualisierte Informationen erhalten Sie auf unserer Homepage sowie bei Ihrem Mercedes-Benz Händler.

Durchgehend elektrifizierte Antriebe.

Die Modelle mit Benzinmotor der neuen B-Klasse wurden ebenfalls überarbeitet und durchgehend elektrifiziert. Ein zusätzliches 48-Volt-Bordnetz unterstützt insbesondere beim Anfahren mit 10 kW Extraleistung. Darüber hinaus sorgt der Riemen-Starter-Generator (RSG) in der neuen B-Klasse für mehr Komfort: Er reduziert Lärm und Vibrationen beim Anfahren gegenüber konventionellen Antrieben und ermöglicht bei gleichmässiger Fahrt das Segeln mit ausgeschaltetem Verbrennungsmotor. Darüber hinaus rekuperiert der RSG bei Bremsvorgängen und speist so das 12-Volt-Bordnetz sowie die 48-Volt-Batterie. Die so gewonnene Energie kann beim Beschleunigen zur Unterstützung des Verbrennungsmotors genutzt werden.

Ein Plug-in-Hybrid mit noch mehr Leistung.

Die Plug-in-Hybride der neuen B-Klasse* sind mit einer optimierten Hochspannungsbatterie ausgestattet. Auch der Ladevorgang wurde verbessert: Neben den standardmässigen 3,7 kW kann die verbesserte Batterie nun auch mit Wechselstrom und bis zu 11 kW anstatt der bisherigen 7,4 kW geladen werden. Das Laden mit Gleichstrom und bis zu 22 kW ist weiterhin möglich. Durch Gleichstrom kann innerhalb von 25 Minuten von 10 Prozent auf 80 Prozent geladen werden, was diese unkomplizierte Option für den Alltag besonders attraktiv macht. Auch der Elektromotor der neuen B-Klasse wurde überarbeitet und bietet nun eine Leistung von 80 kW – 5 kW mehr als zuvor. Die rein elektrische Reichweite beträgt hierbei bis zu 73 km.

*Mercedes-Benz B 250 e, kombinierter Kraftstoffverbrauch, gewichtet (WLTP) 1,2 l/100 km, kombinierter elektrischer Verbrauch, gewichtet (WLTP) 19,2 kWh/100km, kombinierte CO_2-Emissionen, gewichtet (WLTP) 28 g/km. Energieeffizienzkategorie B.

Hallo Geräumigkeit.

Das Interieur der B-Klasse vereint sportliches Design mit maximalem Fahr- und Bedienkomfort. Der Sports Tourer zeichnet sich durch ein grosszügiges Raumgefühl und hohe Wandelbarkeit aus. Gleichzeitig erfüllt die B-Klasse höchste ästhetische Standards und bietet zahlreiche Möglichkeiten zur Individualisierung.

Vorübergehend kann es aufgrund von Lieferengpässen bei Fahrzeugkomponenten (insbesondere Halbleitern) zu eingeschränkten Verfügbarkeiten kommen. Fortlaufend aktualisierte Informationen erhalten Sie auf unserer Homepage sowie bei Ihrem Mercedes-Benz Händler.

Die neue Mercedes-Benz B-Klasse

Modellpreise.

Vorübergehend kann es aufgrund von Lieferengpässen bei Fahrzeugkomponenten (insbesondere Halbleitern) zu eingeschränkten Verfügbarkeiten kommen. Fortlaufend aktualisierte Informationen erhalten Sie auf unserer Homepage sowie bei Ihrem Mercedes-Benz Händler.

B-Klasse W247 – Benzinmotoren

	Modell-nummer	Leistung	Hubraum in cm³	CO_2 in g/km*	Getriebe	Ausstattungslinie Entry	**SERIENAUSSTATTUNG** Preis in CHF inkl. MwSt.
B 180	247084	100 kW (+10 kW) 136 PS (+14 PS)	1332	154	**7G-DCT Automatik**	**Entry**	**43 600.–**
B 200	247087	120 kW (+10 kW) 163 PS (+14 PS)	1332	154	**7G-DCT Automatik**	**Entry**	**45 600.–**
B 220 4MATIC	247045	140 kW (+10 kW) 190 PS (+14 PS)	1991	174	**8G-DCT Automatik**	**Entry**	**50 100.–**
B 250 4MATIC	247047	165 kW (+10 kW) 224 PS (+14 PS)	1991	175	**8G-DCT Automatik**	**PROGRESSIVE Line Advanced**	**55 100.–**
B 250 e	247085	120 kW (+80 kW) 163 PS (+109 PS)	1332	28	**8G-DCT Automatik**	**Entry**	**56 500.–**

*Der Treibstoff-/Stromnormverbrauch wird nach der Messmethode 715/2007/EWG in der gegenwärtig gültigen Fassung ermittelt. Die angegebenen Werte zu Energieverbrauch und CO_2-Emissionen sind Schweizer Werte. Es handelt sich dabei um Werte, die im WLTP-Messzyklus ermittelt wurden. Je nach Fahrweise, Strassen- und Verkehrsverhältnissen, Umwelteinflüssen und Fahrzeugzustand können sich in der Praxis Verbrauchswerte ergeben, die von den angegebenen Werten abweichen. Die Angaben beziehen sich nicht auf ein einzelnes Fahrzeug und sind nicht Bestandteil des Angebots, sondern dienen allein Vergleichszwecken zwischen verschiedenen Fahrzeugtypen. Damit Energieverbräuche unterschiedlicher Antriebsformen (Benzin, Diesel, Gas, Strom, usw.) vergleichbar sind, werden sie zusätzlich als sogenannte Benzinäquivalente (Masseinheit für Energie) ausgewiesen. CO_2 ist das für die Erderwärmung hauptverantwortliche Treibhausgas; die mittlere CO_2-Emission aller (markenübergreifend) angebotenen Fahrzeugtypen beträgt für das Jahr 2023 129 g/km, Zielwert 118 g/km.

Vorübergehend kann es aufgrund von Lieferengpässen bei Fahrzeugkomponenten (insbesondere Halbleitern) zu eingeschränkten Verfügbarkeiten kommen. Fortlaufend aktualisierte Informationen erhalten Sie auf unserer Homepage sowie bei Ihrem Mercedes-Benz Händler.

B-Klasse W247 – Dieselmotoren

	Modell-nummer	Leistung	Hubraum in cm³	CO_2 in g/km*	Getriebe	Ausstattungslinie Entry	**SERIENAUSSTATTUNG** Preis in CHF inkl. MwSt.
B 180 d	247010	85 kW 116 PS	1950	150	**8G-DCT Automatik**	**Entry**	**44 600.–**
B 220 d	247014	140 kW 190 PS	1950	148	**8G-DCT Automatik**	**Entry**	**48 600.–**

*Der Treibstoff-/Stromnormverbrauch wird nach der Messmethode 715/2007/EWG in der gegenwärtig gültigen Fassung ermittelt. Die angegebenen Werte zu Energieverbrauch und CO_2-Emissionen sind Schweizer Werte. Es handelt sich dabei um Werte, die im WLTP-Messzyklus ermittelt wurden. Je nach Fahrweise, Strassen- und Verkehrsverhältnissen, Umwelteinflüssen und Fahrzeugzustand können sich in der Praxis Verbrauchswerte ergeben, die von den angegebenen Werten abweichen. Die Angaben beziehen sich nicht auf ein einzelnes Fahrzeug und sind nicht Bestandteil des Angebots, sondern dienen allein Vergleichszwecken zwischen verschiedenen Fahrzeugtypen. Damit Energieverbräuche unterschiedlicher Antriebsformen (Benzin, Diesel, Gas, Strom, usw.) vergleichbar sind, werden sie zusätzlich als sogenannte Benzinäquivalente (Masseinheit für Energie) ausgewiesen. CO_2 ist das für die Erderwärmung hauptverantwortliche Treibhausgas; die mittlere CO_2-Emission aller (markenübergreifend) angebotenen Fahrzeugtypen beträgt für das Jahr 2023 129 g/km, Zielwert 118 g/km.

Vorübergehend kann es aufgrund von Lieferengpässen bei Fahrzeugkomponenten (insbesondere Halbleitern) zu eingeschränkten Verfügbarkeiten kommen. Fortlaufend aktualisierte Informationen erhalten Sie auf unserer Homepage sowie bei Ihrem Mercedes-Benz Händler.

Die neue Mercedes-Benz B-Klasse

Ausstattungs-linien.

Vorübergehend kann es aufgrund von Lieferengpässen bei Fahrzeugkomponenten (insbesondere Halbleitern) zu eingeschränkten Verfügbarkeiten kommen. Fortlaufend aktualisierte Informationen erhalten Sie auf unserer Homepage sowie bei Ihrem Mercedes-Benz Händler.

Entry

Sitzheizung für Fahrer und Beifahrer
MBUX Navigation Premium
Rückfahrkamera

Entry - Advanced

LED High Performance-Scheinwerfer
EASY-PACK Heckklappe
Spiegelpaket

+

Entry

PROGRESSIVE - Advanced

PROGRESSIVE Line

LED High Performance-Scheinwerfer
EASY-PACK Heckklappe
Spiegelpaket

PROGRESSIVE - Advanced Plus

PROGRESSIVE Line

KEYLESS-GO Komfort-Paket
Ambientebeleuchtung
Volldigitales Kombiinstrument

+

Advanced

AMG Line - Advanced Plus

AMG Line

KEYLESS-GO Komfort-Paket
Ambientebeleuchtung
Volldigitales Kombiinstrument

AMG Line - Premium

AMG Line

Advanced Sound System
Totwinkel-Assistent
THERMOTRONIC Klimatisierungsautomatik

+

Advanced Plus

AMG Line - Premium Plus

AMG Line

Panoramadach
Head-up-Display
MULTIBEAM LED

+

Premium + Advanced Plus

Vorübergehend kann es aufgrund von Lieferengpässen bei Fahrzeugkomponenten (insbesondere Halbleitern) zu eingeschränkten Verfügbarkeiten kommen. Fortlaufend aktualisierte Informationen erhalten Sie auf unserer Homepage sowie bei Ihrem Mercedes-Benz Händler.

Ausstattungsübersicht

	Entry	Entry Advanced	PROGRESSIVE Line Advanced	PROGRESSIVE Line Advanced Plus	AMG Line Advanced Plus	AMG Line Premium	AMG Line Premium Plus
Standardausstattung	●	●	●	●	●	●	●
Serienausstattung Exterieur	●	●					
PROGRESSIVE Line			●	●			
AMG Line					●	●	●
			+		+	+	+
Spiegelpaket		●	●	●	●	●	●
Parkpaket		●	●	●	●	●	●
4-Wege-Lordosenstütze		●	●	●	●	●	●
LED High Performance-Scheinwerfer		●	●	●	●	●	●
Adaptiver Fernlicht-Assistent		●	●	●	●	●	●
Easy Pack Heckklappe		●	●	●	●	●	●
Ambientebeleuchtung				●	●	●	●
✶ Volldigitales Kombiinstrument				●	●	●	●
Kabelloses Laden				●	●	●	●
KEYLESS-GO Komfort-Paket				●	●	●	●

✶ Dieses Ausstattungsmerkmal ist für die anderen Ausstattungslinien als Sonderausstattung erhältlich.

Vorübergehend kann es aufgrund von Lieferengpässen bei Fahrzeugkomponenten (insbesondere Halbleitern) zu eingeschränkten Verfügbarkeiten kommen. Fortlaufend aktualisierte Informationen erhalten Sie auf unserer Homepage sowie bei Ihrem Mercedes-Benz Händler.

Ausstattungsübersicht

	Entry	Entry Advanced	PROGRESSIVE Line Advanced	PROGRESSIVE Line Advanced Plus	AMG Line Advanced Plus	AMG Line Premium	AMG Line Premium Plus
Standardausstattung	●	●	●	●	●	●	●
Serienausstattung Exterieur	●	●					
PROGRESSIVE Line			●	●			
AMG Line					●	●	●
			+		+	+	+
✶ THERMOTRONIC						●	●
✶ Toter-Winkel-Überwachung						●	●
Beleuchtete Türschweller						●	●
MBUX Augmented Reality für die Navigation						●	●
Advanced Sound System						●	●
MBUX Entertainment						●	●
Head-up-Display							●
MBUX Interieur-Assistent							●
✶ MULTIBEAM LED							●
✶ Parkpaket mit 360°-Kamera							●
✶ Elektrisch verstellbarer Fahrer- und Beifahrersitz mit Memory-Funktion							●
✶ Panoramadach							●

✶ Dieses Ausstattungsmerkmal ist für die anderen Ausstattungslinien als Sonderausstattung erhältlich.

Vorübergehend kann es aufgrund von Lieferengpässen bei Fahrzeugkomponenten (insbesondere Halbleitern) zu eingeschränkten Verfügbarkeiten kommen. Fortlaufend aktualisierte Informationen erhalten Sie auf unserer Homepage sowie bei Ihrem Mercedes-Benz Händler.

Entry

Serienmässig

Exterieur

- Rückfahrkamera (218)
- 40,6 cm (16") Leichtmetallräder im Vielspeichen-Design (43R)*
- 43,2 cm (17") Leichtmetallräder im 10-Speichen-Design (25R)**

Interieur

- Ablagefach in Mittelkonsole (73B)
- Multifunktions-Sportlenkrad aus Leder (L3E)
- Medien-Display (859)
- Komfortsitze (7U2)
- Sitzheizung für Fahrer und Beifahrer (873)
- Sitz Typ 2 Stoff/ARTICO (7U2)

Technische Ausstattung

- MBUX Navigation Premium (PBG)
- Vorinstallation für digitale Schlüsselübertragung (20U)
- USB-Paket Plus (72B)
- Remote und Charging Services Plus (38U)†
- Ladekabel für Wallbox und öffentliche Ladestationen, 5 m, glatt (9B2)†
- Tirefit (B51)
- Remote Services (00U)††
- Komfortfahrwerk mit Tieferlegung (677)††

* Nur für B180/B200/B10d. ** Nur für B220d/B220.
† Nur für B250e. †† Nicht für B250e.

Vorübergehend kann es aufgrund von Lieferengpässen bei Fahrzeugkomponenten (insbesondere Halbleitern) zu eingeschränkten Verfügbarkeiten kommen. Fortlaufend aktualisierte Informationen erhalten Sie auf unserer Homepage sowie bei Ihrem Mercedes-Benz Händler.

Entry Interieur mit ARTICO Kunstleder/Stoff Bertrix schwarz (311A)

873 – Beheizte Vordersitze

73B – Ablagefach in Mittelkonsole

PBG – MBUX Navigation Premium

L3E – Multifunktions-Sportlenkrad aus Leder

Vorübergehend kann es aufgrund von Lieferengpässen bei Fahrzeugkomponenten (insbesondere Halbleitern) zu eingeschränkten Verfügbarkeiten kommen. Fortlaufend aktualisierte Informationen erhalten Sie auf unserer Homepage sowie bei Ihrem Mercedes-Benz Händler.

Entry Advanced

Preis inkl. MwSt.

CHF 2600.-

Zusatzausstattung zur Ausstattungslinie Entry:

- Spiegelpaket (P49)
- Parkpaket (P44)
- 4-Wege-Lordosenstütze (U22)
- LED High Performance-Scheinwerfer inkl. Adaptivem Fernlicht-Assistenten (632/608)
- Easy Pack Heckklappe (890)

Vorübergehend kann es aufgrund von Lieferengpässen bei Fahrzeugkomponenten (insbesondere Halbleitern) zu eingeschränkten Verfügbarkeiten kommen. Fortlaufend aktualisierte Informationen erhalten Sie auf unserer Homepage sowie bei Ihrem Mercedes-Benz Händler.

Entry Interieur mit ARTICO Kunstleder/Stoff Bertrix schwarz (311A)

632 – LED High Performance-Scheinwerfer

890 – Easy Pack Heckklappe

U22 – 4-Wege-Lordosenstütze

P44 – Parkpaket

Vorübergehend kann es aufgrund von Lieferengpässen bei Fahrzeugkomponenten (insbesondere Halbleitern) zu eingeschränkten Verfügbarkeiten kommen. Fortlaufend aktualisierte Informationen erhalten Sie auf unserer Homepage sowie bei Ihrem Mercedes-Benz Händler.

Räder - 16"/17"

43R – 40,6 cm (16") Leichtmetallräder im Vielspeichen-Design
Serienmässig*

25R – 43,2 cm (17") Leichtmetallräder im 10-Speichen-Design
Optional (CHF 347.–)**

* 43R serienmässig bei 247.010/084/087. **2 5R serienmässig bei 247.014/045/047/085, optional bei 247.010/084/087.

Die Preise dieser Preisliste sind unverbindliche Preisempfehlungen.

Vorübergehend kann es aufgrund von Lieferengpässen bei Fahrzeugkomponenten (insbesondere Halbleitern) zu eingeschränkten Verfügbarkeiten kommen. Fortlaufend aktualisierte Informationen erhalten Sie auf unserer Homepage sowie bei Ihrem Mercedes-Benz Händler.

Polsterung

ARTICO

311A – ARTICO/Stoff schwarz
Serienmässig

Vorübergehend kann es aufgrund von Lieferengpässen bei Fahrzeugkomponenten (insbesondere Halbleitern) zu eingeschränkten Verfügbarkeiten kommen. Fortlaufend aktualisierte Informationen erhalten Sie auf unserer Homepage sowie bei Ihrem Mercedes-Benz Händler.

Zierelemente

55H – Sternemuster
Serienmässig

Vorübergehend kann es aufgrund von Lieferengpässen bei Fahrzeugkomponenten (insbesondere Halbleitern) zu eingeschränkten Verfügbarkeiten kommen. Fortlaufend aktualisierte Informationen erhalten Sie auf unserer Homepage sowie bei Ihrem Mercedes-Benz Händler.

PROGRESSIVE Advanced

Preis inkl. MwSt.

CHF 3400.-*

Zusatzausstattung zur Ausstattungslinie Entry:

- PROGRESSIVE Line (P59)
- Spiegelpaket (P49)
- Parkpaket (P44)
- 4-Wege-Lordosenstütze (U22)
- LED High Performance-Scheinwerfer inkl. Adaptivem Fernlicht-Assistenten (632/608)
- Easy Pack Heckklappe (890)

*Standard bei B 250 4MATIC

Vorübergehend kann es aufgrund von Lieferengpässen bei Fahrzeugkomponenten (insbesondere Halbleitern) zu eingeschränkten Verfügbarkeiten kommen. Fortlaufend aktualisierte Informationen erhalten Sie auf unserer Homepage sowie bei Ihrem Mercedes-Benz Händler.

Ledernachbildung ARTICO macchiatobeige/schwarz (105A), Zierelemente Holz Linde braun offenporig (03H), Komfortsitze (7U2), Progressive (P59), Advanced-Paket (PDA)

632 – LED High Performance-Scheinwerfer

890 – Easy Pack Heckklappe

U22 – 4-Wege-Lordosenstütze

P44 – Parkpaket

Vorübergehend kann es aufgrund von Lieferengpässen bei Fahrzeugkomponenten (insbesondere Halbleitern) zu eingeschränkten Verfügbarkeiten kommen. Fortlaufend aktualisierte Informationen erhalten Sie auf unserer Homepage sowie bei Ihrem Mercedes-Benz Händler.

PROGRESSIVE Advanced Plus

Preis inkl. MwSt.

Von CHF 1300.-

bis CHF 4700.-

Zusatzausstattung zur Ausstattungslinie PROGRESSIVE Advanced:

- Ambientebeleuchtung (877)
- Volldigitales Kombiinstrument (458)
- Kabelloses Ladesystem (897)
- KEYLESS-GO Komfort-Paket (P17)

Vorübergehend kann es aufgrund von Lieferengpässen bei Fahrzeugkomponenten (insbesondere Halbleitern) zu eingeschränkten Verfügbarkeiten kommen. Fortlaufend aktualisierte Informationen erhalten Sie auf unserer Homepage sowie bei Ihrem Mercedes-Benz Händler.

PROGRESSIVE Line (P59) Interieur mit ARTICO Kunstleder sage grey/schwarz (158A) und Zierelementen mit Sternemuster (55H)

877 – Ambientebeleuchtung

458 – Volldigitales Kombiinstrument

P17 – KEYLESS-GO Komfort-Paket

897 - Kabelloses Ladesystem für mobile Endgeräte vorn

* Der abgebildete Fingerabdruck-Scanner ist voraussichtlich ab Q1 des Jahres 2023 erhältlich.

Vorübergehend kann es aufgrund von Lieferengpässen bei Fahrzeugkomponenten (insbesondere Halbleitern) zu eingeschränkten Verfügbarkeiten kommen. Fortlaufend aktualisierte Informationen erhalten Sie auf unserer Homepage sowie bei Ihrem Mercedes-Benz Händler.

Räder - 17"/18"

25R – 43,2 cm (17") Leichtmetallräder im 10-Speichen-Design
Serienmässig

R62 – 43,2 cm (17") Leichtmetall-räder im 5-Gross-Speichen-Design
Optional (CHF 347.–)

R31 – 45,7 cm (18") Leichtmetall-räder im 5-Doppelspeichen-Design
Optional (CHF 694.–)

Die Preise dieser Preisliste sind unverbindliche Preisempfehlungen.

Vorübergehend kann es aufgrund von Lieferengpässen bei Fahrzeugkomponenten (insbesondere Halbleitern) zu eingeschränkten Verfügbarkeiten kommen. Fortlaufend aktualisierte Informationen erhalten Sie auf unserer Homepage sowie bei Ihrem Mercedes-Benz Händler.

Polsterung

311A – ARTICO/Stoff schwarz
Serienmässig

318A – ARTICO/STOFF
kristallgrau/schwarz
Optional (CHF 116.–)

105A – ARTICO
macchiato beige/schwarz
Optional (CHF 283.–)

158A – ARTICO sage grey
Optional (CHF 168.–)

101A – ARTICO schwarz
Optional (CHF 168.–)

211A – Leder schwarz
Optional (CHF 0.–)

Die Preise dieser Preisliste sind unverbindliche Preisempfehlungen.

Vorübergehend kann es aufgrund von Lieferengpässen bei Fahrzeugkomponenten (insbesondere Halbleitern) zu eingeschränkten Verfügbarkeiten kommen. Fortlaufend aktualisierte Informationen erhalten Sie auf unserer Homepage sowie bei Ihrem Mercedes-Benz Händler.

Zierelemente

55H – Sternemuster
Serienmässig

H44 – Zierelemente Aluminium mit Längsschliff hell
Optional (CHF 202.–)

H15 – Zierelemente Holz Linde schwarz offenporig
Optional (CHF 301.–)

03H – Zierelemente Holz Linde braun Linienstruktur offenporig
Optional (CHF 301.–)

AMG Line Advanced Plus

Preis inkl. MwSt.

Von CHF 3500.-

bis CHF 7300.-

Zusatzausstattung zur Ausstattungslinie PROGRESSIVE Advanced:

- AMG Line (950)
- Ambientebeleuchtung (877)
- Volldigitales Kombiinstrument (458)
- Kabelloses Ladesystem (897)
- KEYLESS-GO Komfort-Paket (P17)

Vorübergehend kann es aufgrund von Lieferengpässen bei Fahrzeugkomponenten (insbesondere Halbleitern) zu eingeschränkten Verfügbarkeiten kommen. Fortlaufend aktualisierte Informationen erhalten Sie auf unserer Homepage sowie bei Ihrem Mercedes-Benz Händler.

AMG Line (950) Interieur mit ARTICO Kunstleder sage grey/schwarz (158A) und Zierelementen Aluminium mit Längsschliff hell (H44)

877 – Ambientebeleuchtung

458 – Volldigitales Kombiinstrument

P17 – KEYLESS-GO Komfort-Paket

897 - Kabelloses Ladesystem für mobile Endgeräte vorn

* Der abgebildete Fingerabdruck-Scanner ist voraussichtlich ab Q1 des Jahres 2023 erhältlich.

Vorübergehend kann es aufgrund von Lieferengpässen bei Fahrzeugkomponenten (insbesondere Halbleitern) zu eingeschränkten Verfügbarkeiten kommen. Fortlaufend aktualisierte Informationen erhalten Sie auf unserer Homepage sowie bei Ihrem Mercedes-Benz Händler.

AMG Line Premium

Preis inkl. MwSt.

Von CHF 5300.-

bis CHF 9100.-

Zusatzausstattung zur Ausstattungslinie Advanced Plus:

- AMG Line (950)
- THERMOTRONIC (581)
- Toter-Winkel-Überwachung (234)
- Beleuchtete Türschweller (U45)
- MBUX Augmented Reality für die Navigation (U19)
- Advanced Soundsystem (853)
- MBUX Entertainment (22U)

Vorübergehend kann es aufgrund von Lieferengpässen bei Fahrzeugkomponenten (insbesondere Halbleitern) zu eingeschränkten Verfügbarkeiten kommen. Fortlaufend aktualisierte Informationen erhalten Sie auf unserer Homepage sowie bei Ihrem Mercedes-Benz Händler.

AMG Line (950) Interieur mit ARTICO Kunstleder sage grey/schwarz (158A) und Zierelementen Aluminium mit Längsschliff hell (H44)

581– THERMOTRONIC Klimatisierungsautomatik

234 – Toter-Winkel-Überwachung

U45 – Beleuchtete Türschweller

U19 – MBUX Augmented Reality für die Navigation

* Der abgebildete Fingerabdruck-Scanner ist voraussichtlich ab Q1 des Jahres 2023 erhältlich.

Vorübergehend kann es aufgrund von Lieferengpässen bei Fahrzeugkomponenten (insbesondere Halbleitern) zu eingeschränkten Verfügbarkeiten kommen. Fortlaufend aktualisierte Informationen erhalten Sie auf unserer Homepage sowie bei Ihrem Mercedes-Benz Händler.

AMG Line Premium Plus

Preis inkl. MwSt.

Von CHF 9200.-

bis CHF 13 000.-

Zusatzausstattung zur Ausstattungslinie AMG Line Premium:

- Head-up-Display (463)
- MBUX Interieur-Assistent (77B)
- MULTIBEAM LED (642)
- Parkpaket mit 360°-Kamera (P47)
- Elektrisch verstellbarer Fahrer- und Beifahrersitz mit Memory-Funktion (275 + 241/2)
- Panoramadach (413)

Vorübergehend kann es aufgrund von Lieferengpässen bei Fahrzeugkomponenten (insbesondere Halbleitern) zu eingeschränkten Verfügbarkeiten kommen. Fortlaufend aktualisierte Informationen erhalten Sie auf unserer Homepage sowie bei Ihrem Mercedes-Benz Händler.

AMG Line (950) Interieur mit ARTICO Kunstleder MICROCUT/Mikrofaser schwarz (651A) und Zierelementen Aluminium mit Längsschliff hell (H44)

642 – MULTIBEAM LED

463 – Head-up-Display

413 – Panorama-Schiebedach

275/242 – Elektrisch einstellbare Vordersitze mit Memory-Funktion

* Der abgebildete Fingerabdruck-Scanner ist voraussichtlich ab Q1 des Jahres 2023 erhältlich.

Vorübergehend kann es aufgrund von Lieferengpässen bei Fahrzeugkomponenten (insbesondere Halbleitern) zu eingeschränkten Verfügbarkeiten kommen. Fortlaufend aktualisierte Informationen erhalten Sie auf unserer Homepage sowie bei Ihrem Mercedes-Benz Händler.

Räder - 18"/19"

RQS – 45,7 cm (18") AMG Leichtmetallräder im 5-Doppelspeichen-Design
Serienmässig*

RQT – 45,7 cm (18") AMG Leichtmetallräder im 5-Doppelspeichen-Design
Optional (CHF 0.–)**

RVZ – 48,3 cm (19") AMG Leichtmetallräder im Vielspeichen-Design
Optional (CHF 694.–)*

RUH – 48,3 cm (19") AMG Leichtmetallräder im Vielspeichen-Design
Optional (CHF 867.–)**

* Nicht in Kombination mit P55. ** Nur in Kombination mit P55.

Die Preise dieser Preisliste sind unverbindliche Preisempfehlungen.

Vorübergehend kann es aufgrund von Lieferengpässen bei Fahrzeugkomponenten (insbesondere Halbleitern) zu eingeschränkten Verfügbarkeiten kommen. Fortlaufend aktualisierte Informationen erhalten Sie auf unserer Homepage sowie bei Ihrem Mercedes-Benz Händler.

Polsterung

651A – ARTICO/MICROCUT schwarz
Serienmässig

158A – ARTICO sage grey
Optional (CHF 0.–)

211A – Leder schwarz
Optional (CHF 0.–)

257A – Leder classicrot/schwarz
Optional (CHF 0.–)

Zierelemente

H62 – Zierelemente mit Carbonschliff
Serienmässig

H44 – Zierelemente Aluminium mit Längsschliff hell
Optional (CHF 202.–)

H15 – Zierelemente Holz Linde schwarz offenporig
Optional (CHF 301.–)

03H – Zierelemente Holz Linde braun Linienstruktur offenporig
Optional (CHF 301.–)

Vergleich der Linien

Exterieur	**Serienausstattung**	**PROGRESSIVE**	**AMG Line**
Kühlergrill mit Mercedes-Benz Muster in Hochglanzschwarz, mittiger Mercedes-Stern und Einzellamelle in Silber mit vertikalen Finnen	●		
Kühlergrill mit Mercedes-Benz Muster in Hochglanzschwarz, mittiger Mercedes-Stern und Einzellamelle in Grau matt mit Chromeinleger und vertikalen Finnen		●	
Kühlergrill mit Mercedes-Benz Muster in Chrom, mittiger Mercedes-Stern und Einzellamelle in Chrom			●
16"/17" Leichtmetallräder (motorabhängig)	●		
17" Leichtmetallräder im 10-Speichen-Design		●	
18" AMG Leichtmetallräder im 5-Doppelspeichen-Design			●
Bordkantenzierstab in Chrom und Fensterlinienzierstab in Schwarz matt	●		
Bordkantenzierstab und Fensterlinienzierstab in Chrom		●	
Bordkantenzierstab und Fensterlinienzierstab in Aluminium hochglänzend			●
Komfortfahrwerk mit Tieferlegung* (* Nicht für B250e.)	●	●	●
Sportbremsanlage			●
Frontschürze mit Zierelement in Chrom		●	
AMG Frontschürze mit Frontsplitter in Iridiumsilber matt			●
Heckschürze mit unterem Teil in Schwarz mit genarbtem Finish	●		
Heckschürze mit unterem Teil in Hochglanzschwarz lackiert und mit Auspuffblende und Zierelement in Chrom		●	
AMG Heckschürze mit sichtbarer Auspuffblende und Zierelement in Chrom			●
Seitenschweller in Schwarz mit genarbtem Finish	●		
Seitenschweller in Fahrzeugfarbe lackiert		●	
AMG Seitenschweller in Fahrzeugfarbe			●

Vorübergehend kann es aufgrund von Lieferengpässen bei Fahrzeugkomponenten (insbesondere Halbleitern) zu eingeschränkten Verfügbarkeiten kommen. Fortlaufend aktualisierte Informationen erhalten Sie auf unserer Homepage sowie bei Ihrem Mercedes-Benz Händler.

Vergleich der Linien

Interieur	Serienausstattung	PROGRESSIVE	AMG Line
Komfortsitze in ARTICO/Stoff	●	●	
Sportsitze in ARTICO/MICROCUT Mikrofaser schwarz			●
Sitzlehnen im Fond klappbar im Verhältnis 40:20:40	●	●	●
Multifunktions-Sportlenkrad aus Leder	●	●	
Multifunktions-Sportlenkrad aus Nappaleder			●
Fussmatten Velours	●	●	
AMG Fussmatten			●
Dachhimmel Stoff in Kristallgrau	●		
Dachhimmel Stoff in Schwarz		●	●
Lüftungsschlitze in Hochglanzschwarz	●		
Lüftungsschlitze in Schwarz mit Aussenring in Silber matt		●	●
Zierelemente mit Sternemuster	●	●	
MICROCUT Mikrofaser Zierelemente			●
Türschweller mit «Mercedes-Benz» Schriftzug	●	●	●
Licht- und Sicht-Paket	●	●	●
AMG Sportpedale aus gebürstetem Edelstahl mit schwarzen Gumminoppen			●

Vorübergehend kann es aufgrund von Lieferengpässen bei Fahrzeugkomponenten (insbesondere Halbleitern) zu eingeschränkten Verfügbarkeiten kommen. Fortlaufend aktualisierte Informationen erhalten Sie auf unserer Homepage sowie bei Ihrem Mercedes-Benz Händler.

Die neue Mercedes-Benz B-Klasse

Sonderausstattungen.

Vorübergehend kann es aufgrund von Lieferengpässen bei Fahrzeugkomponenten (insbesondere Halbleitern) zu eingeschränkten Verfügbarkeiten kommen. Fortlaufend aktualisierte Informationen erhalten Sie auf unserer Homepage sowie bei Ihrem Mercedes-Benz Händler.

Nachtpaket (PROGRESSIVE)*

Preis inkl. MwSt.

CHF 925.-

1 Wärmedämmend dunkel getöntes Glas von der B-Säule an.
2 Heckschürze mit in Hochglanzschwarz lackierter Zierleiste.
3 Bordkantenzierstab und Fensterlinienzierstab in Hochglanzschwarz, Aussenspiegelgehäuse schwarz lackiert.
4 Optisch ansprechende 45,7 cm (18") Leichtmetallräder im 5-Doppelspeichen-Design (R31).
5 Mittiger Mercedes-Stern und Kühlergrill-Einzellamelle in Hochglanzschwarz mit Chromeinleger.

* Nur mit PSE/PSI.

Vorübergehend kann es aufgrund von Lieferengpässen bei Fahrzeugkomponenten (insbesondere Halbleitern) zu eingeschränkten Verfügbarkeiten kommen. Fortlaufend aktualisierte Informationen erhalten Sie auf unserer Homepage sowie bei Ihrem Mercedes-Benz Händler.

Nachtpaket (AMG Line)*

Preis inkl. MwSt.

CHF 520.-

1 Wärmedämmend dunkel getöntes Glas von der B-Säule an.

2 Heckschürze mit in Hochglanzschwarz lackierter Zierleiste.

3 Bordkantenzierstab und Fensterlinienzierstab in Hochglanzschwarz, Aussenspiegelgehäuse in Schwarz lackiert.

4 Optisch ansprechende 45,7 cm (18") AMG Leichtmetallräder im 5-Doppelspeichen-Design (RQT).**

5 AMG Frontschürze mit Frontsplitter in Hochglanzschwarz.

* Nur mit PSJ/PSN/PSQ.
** Ausserdem erhältliche Radkombination: RUH.

Vorübergehend kann es aufgrund von Lieferengpässen bei Fahrzeugkomponenten (insbesondere Halbleitern) zu eingeschränkten Verfügbarkeiten kommen. Fortlaufend aktualisierte Informationen erhalten Sie auf unserer Homepage sowie bei Ihrem Mercedes-Benz Händler.

Lackierung

149U – Polarweiss Uni **– Serienmässig**

696U – Nachtschwarz Uni **– Optional (CHF 400.–)**

191U – Kosmosschwarz Metallic **– Optional (CHF 1000.–)**

787U – Mountaingrau Metallic **– Optional (CHF 1000.–)**

922U – High-tech Silber Metallic
Optional (CHF 1000.–)

144U – Digitalweiss Metallic
Optional (CHF 1000.–)

993U – MANUFAKTUR Patagonienrot Metallic
Optional (CHF 1500.–)

662U – MANUFAKTUR Mountaingrau magno
Optional (CHF 3000.–)

Die Preise dieser Preisliste sind unverbindliche Preisempfehlungen.

Vorübergehend kann es aufgrund von Lieferengpässen bei Fahrzeugkomponenten (insbesondere Halbleitern) zu eingeschränkten Verfügbarkeiten kommen. Fortlaufend aktualisierte Informationen erhalten Sie auf unserer Homepage sowie bei Ihrem Mercedes-Benz Händler.

Linien und Pakete

CODE	AUSSTATTUNG	Diesel		Hybrid	Benzin			
		B 180 d	B 220 d	B 250 e	B 180	B 200	B 220 4MATIC	B 250 4MATIC
PSA	**Entry** Beinhaltet: Ablagefach in Mittelkonsole (73B), Rückfahrkamera (21B), Remote und Charging Services Plus (38U)*, Lederlenkrad (L3E), Car Sharing (20U), Medien-Display (859), Sitz Typ 2 Stoff/ARTICO (7U2), USB-Paket (72B), 16"/17" Leichtmetallräder (43R), Komfortfahrwerk mit Tieferlegung (677)**, Tirefit (B51), Konnektivität (00U)**, Ladekabel für Wallbox (5 m, glatt) (9B2)*, MBUX Navigation Premium (PBG), Sitzheizung für Fahrer und Beifahrer (873)	**S**	**S**	**S**	**S**	**S**	**S**	**–**
PSD	**Entry Advanced** Beinhaltet: Entry, Spiegelpaket (P49), Parkpaket (P44), 4-Wege-Lordosenstütze (U22), LED High Performance Scheinwerfer inkl. Adaptivem Fernlicht-Assistenten (632/608), Easy Pack Heckklappe (890)	○	○	○	○	○	○	**–**
PSE	**PROGRESSIVE Line Advanced** Beinhaltet: Entry, Spiegelpaket (P49), Parkpaket (P44), 4-Wege-Lordosenstütze (U22), LED High Performance Scheinwerfer inkl. Adaptivem Fernlicht-Assistenten (632/608), Easy Pack Heckklappe (890), PROGRESSIVE Line (P59)	○	○	○	○	○	○	**S**
PSI	**PROGRESSIVE Line Advanced Plus** Beinhaltet: Advanced, Ambientebeleuchtung (877), Volldigitales Kombiinstrument (458) Kabelloses Ladesystem (897), KEYLESS-GO Komfort-Paket (P17), PROGRESSIVE Line (P59)	○	○	○	○	○	○	○

* Nur für B250e. ** Nicht für B250.e

● Gegen Aufpreis erhältlich ○ Ohne Aufpreis erhältlich **S** Serienausstattung **–** Nicht verfügbar

Vorübergehend kann es aufgrund von Lieferengpässen bei Fahrzeugkomponenten (insbesondere Halbleitern) zu eingeschränkten Verfügbarkeiten kommen. Fortlaufend aktualisierte Informationen erhalten Sie auf unserer Homepage sowie bei Ihrem Mercedes-Benz Händler.

Linien und Pakete

CODE	AUSSTATTUNG	Diesel		Hybrid	Benzin			
		B 180 d	B 220 d	B 250 e	B 180	B 200	B 220 4MATIC	B 250 4MATIC
PSJ	**AMG Line Advanced Plus** Beinhaltet: Advanced, Ambientebeleuchtung (877), Volldigitales Kombiinstrument (458) Kabelloses Ladesystem (897), KEYLESS-GO Komfort-Paket (P17), AMG Line (950), Sportbremsanlage (U28)	○	○	○	○	○	○	○
PSN	**AMG Line Premium** Beinhaltet: Advanced Plus, THERMOTRONIC (581), Toter-Winkel-Überwachung (234), Beleuchtete Türschweller (U45), MBUX Augmented Reality für die Navigation (U19), Advanced Soundsystem (853), AMG Line (950), Sportbremsanlage (U28)	○	○	○	○	○	○	○
PSQ	**AMG Line Premium Plus** Beinhaltet: Premium, Head-up-Display (463), MBUX Interieur-Assistent (77B), MULTIBEAM LED (642/1), Parkpaket mit 360°-Kamera (P47), Elektr. einstellbaren Fahrer- und Beifahrersitz mit Memory-Funktion (275 + 241/2), Panoramadach (413) AMG Line (950), Sportbremsanlage (U28)	○	○	○	○	○	○	○

● Gegen Aufpreis erhältlich ○ Ohne Aufpreis erhältlich **S** Serienausstattung – Nicht verfügbar

Vorübergehend kann es aufgrund von Lieferengpässen bei Fahrzeugkomponenten (insbesondere Halbleitern) zu eingeschränkten Verfügbarkeiten kommen. Fortlaufend aktualisierte Informationen erhalten Sie auf unserer Homepage sowie bei Ihrem Mercedes-Benz Händler.

Sonderausstattungen

CODE	AUSSTATTUNG	Entry	Entry Advanced	PROGRESSIVE Line Advanced	PROGRESSIVE Line Advanced Plus	AMG Line Advanced Plus	AMG Line Premium	AMG Line Premium Plus
458	**Volldigitales Kombiinstrument**	●	●	●	S	S	S	S
581	**THERMOTRONIC Klimatisierungsautomatik**	●	●	●	●	●	S	S
234	**Totwinkel-Assistent**	–	●	●	●	●	S	S
413	**Panorama-Schiebedach**	–	–	●	●	●	●	S
275	**Fahrersitz, elektrisch einstellbar mit Memory-Funktion**	–	–	●	●	●	●	S
242	**Elektrisch einstellbarer Beifahrersitz mit Memory-Funktion**	–	–	●	●	●	●	S
P47	**Parkpaket mit 360°-Kamera**	–	–	●	●	●	●	S
642	**MULTIBEAM LED**	–	–	●	●	●	●	S
21U	**Dashcam**	–	●	●	●	●	●	●
459	**Federung mit adaptivem Dämpfungssystem**	●	●	●	●	●	●	●
485	**Komfortfahrwerk, serienmässig bei Hybrid-Modellen** Mit PSJ/PSN/PSQ nur für Hybrid-Modelle	●	●	●	●	●	●	●
PAD	**Technik-Paket** Enthält Bremsanlage mit grösseren Bremsscheiben (U29), Fahrwerk mit adaptiver Verstelldämpfung (459), MULTIBEAM LED (642), Fahrassistenz-Paket (P79), KEYLESS-GO Komfort-Paket (P17)	–	–	●	●	●	●	●
550	**Anhängerkupplung mit ESP-Anhängerstabilisierung**	●	●	●	●	●	●	●
PAV	**Winterpaket** Enthält Sitzheizung für Fahrer und Beifahrer (873), Lenkradheizung (443), Beheizte Scheibenwaschanlage (875)	●	●	●	●	●	●	●
942	**Laderaum-Paket**	–	–	●	●	●	●	●
U40	**Trennnetz**	●	●	●	●	●	●	●
810	**Burmester®-Surround-Sound-System**	–	–	●	●	●	●	●

● Gegen Aufpreis erhältlich ○ Ohne Aufpreis erhältlich **S** Serienausstattung – Nicht verfügbar

Vorübergehend kann es aufgrund von Lieferengpässen bei Fahrzeugkomponenten (insbesondere Halbleitern) zu eingeschränkten Verfügbarkeiten kommen. Fortlaufend aktualisierte Informationen erhalten Sie auf unserer Homepage sowie bei Ihrem Mercedes-Benz Händler.

Sonderausstattungen

CODE	AUSSTATTUNG	Entry	Entry Advanced	PROGRESSIVE Line Advanced	PROGRESSIVE Line Advanced Plus	AMG Line Advanced Plus	AMG Line Premium	AMG Line Premium Plus
228	**Standheizung**	●	●	●	●	●	●	●
567	**Fondsitze längs verstellbar**	●	●	●	●	●	●	●
	Nur in Kombination mit 400							
400	**Armlehne hinten**	●	●	●	●	●	●	●
	Nur in Kombination mit 567							
P55	**Nachtpaket**	–	–	●	●	●	●	●
840	**Wärmedämmend dunkel getöntes Glas**	–	–	●	●	●	●	●
239	**Aktiver Abstandsassistent DISTRONIC**	–	●	●	●	●	●	●
P79	**Fahrassistenz-Paket**	–	●	●	●	●	●	●
513	**Verkehrszeichen-Assistent**	–	●	●	●	●	●	●
P54	**URBAN GUARD Fahrzeugsicherung**	–	–	●	●	●	●	●
P82	**URBAN GUARD Fahrzeugsicherung Plus**	–	–	●	●	●	●	●
	Nur in Kombination mit Parkpaket mit 360°-Kamera (P47)							
293	**Seitentaschen im Fond**	●	●	●	●	●	●	●
639	**Flexibles Ladesystem Pro**	●	●	●	●	●	●	●

● Gegen Aufpreis erhältlich ○ Ohne Aufpreis erhältlich **S** Serienausstattung – Nicht verfügbar

Vorübergehend kann es aufgrund von Lieferengpässen bei Fahrzeugkomponenten (insbesondere Halbleitern) zu eingeschränkten Verfügbarkeiten kommen. Fortlaufend aktualisierte Informationen erhalten Sie auf unserer Homepage sowie bei Ihrem Mercedes-Benz Händler.

Die neue Mercedes-Benz B-Klasse

Mercedes *me* connect.

Der abgebildete Fingerabdruck-Scanner ist voraussichtlich ab Q1 des Jahres 2023 erhältlich.

Mercedes *me* connect

REMOTE SERVICES (00U)*

Vorinstallation Fahrzeug-Setup
Vollständige Kontrolle, jederzeit und überall: Mit der Mercedes *me* App auf Ihrem Smartphone können Sie auch aus der Ferne Einstellungen ändern und Informationen abrufen. So können Sie beispielsweise die gewünschte Temperatur für den Innenraum des Fahrzeugs einstellen, eine Adresse auf Ihr Navigationssystem übertragen oder die Türen verriegeln.
3 Jahre kostenlos ab Aktivierung – serienmässig

Vorinstallation Fahrzeug-Überwachung
Stets an Ihrer Seite: Die Fahrzeug-Überwachung verbindet Sie mit Ihrem Auto und garantiert, dass Sie immer die Informationen haben, die Sie gerade brauchen. Dank einer speziellen App wissen Sie immer, wo sich Ihr Fahrzeug befindet, und können sogar festlegen, in welchem Bereich es sich befinden darf. Zudem werden Sie sofort über jede unerwünschte Bewegung informiert.
3 Jahre kostenlos ab Aktivierung – serienmässig

VORVERDRAHTUNG FÜR DIE DIGITALE ÜBERGABE FÜR FAHRZEUGSCHLÜSSEL (20U)*

Vorinstallation für die digitale Übergabe des Fahrzeugschlüssels
Nutzen Sie Ihr Fahrzeug mit Freunden und Familienmitgliedern auf eine Weise, die einfacher ist als je zuvor – egal, wo Sie sich gerade befinden. Sie haben die volle Kontrolle und können bequem über die App entscheiden, ob Sie mit der Nutzung einverstanden sind. Das Fahrzeug wird ebenfalls über die mobile Anwendung geortet und entriegelt. Ein gespeicherter Schlüssel wird erst aktiviert, wenn der Zeitraum für das Ausleihen des Fahrzeugs beginnt.
3 Jahre kostenlos ab Aktivierung – serienmässig

*Um die Dienste nutzen zu können, müssen Sie sich auf dem Mercedes me Portal registrieren und die Nutzungsbedingungen für die Mercedes me connect Dienste akzeptieren. Darüber hinaus muss das jeweilige Fahrzeug mit dem Benutzerkonto gekoppelt sein. Nach Ablauf der anfänglichen Laufzeit kann der Service gegen eine Gebühr verlängert werden. Die erstmalige Aktivierung der Services ist innerhalb von 1 Jahr nach der ersten Registrierung oder Inbetriebnahme durch den Kunden möglich, je nachdem, was zuerst eintritt.
Der abgebildete Fingerabdruck-Scanner ist voraussichtlich ab Q1 des Jahres 2023 erhältlich.

Mercedes *me* connect

REMOTE SERVICES (34U)* – Option verfügbar

Vorinstallation Fahrzeug-Setup

Vollständige Kontrolle, jederzeit und überall: Mit der Mercedes *me* App auf Ihrem Smartphone können Sie auch aus der Ferne Einstellungen ändern und Informationen abrufen. So können Sie beispielsweise die gewünschte Temperatur für den Innenraum des Fahrzeugs einstellen, eine Adresse auf Ihr Navigationssystem übertragen oder die Türen verriegeln.

3 Jahre kostenlos ab Aktivierung – serienmässig

Vorinstallation Fahrzeug-Überwachung

Stets an Ihrer Seite: Die Fahrzeug-Überwachung verbindet Sie mit Ihrem Auto und garantiert, dass Sie immer die Informationen haben, die Sie gerade brauchen. Dank einer speziellen App wissen Sie immer, wo sich Ihr Fahrzeug befindet, und können sogar festlegen, in welchem Bereich es sich befinden darf. Zudem werden Sie sofort über jede unerwünschte Bewegung informiert.

3 Jahre kostenlos ab Aktivierung – serienmässig

Hilfe bei Fahrzeugdiebstahl

Der Dienst «Fahrzeugortung bei Diebstahl» reduziert den bürokratischen Aufwand und spart Ihnen Zeit. Sollte Ihr Fahrzeug gestohlen werden, melden Sie dies der Polizei. Sie können das polizeiliche Aktenzeichen (je nach Land) sowie die relevanten Informationen über Fahrzeug und Eigentümer ganz einfach mittels der App an das Sicherheitscenter unseres zertifizierten Partners übertragen. Das Center setzt sich anschliessend mit der örtlichen Polizeidienststelle in Verbindung, um Ihr Fahrzeug zu orten.

3 Jahre kostenlos ab Aktivierung – serienmässig

*Um die Dienste nutzen zu können, müssen Sie sich auf dem Mercedes me Portal registrieren und die Nutzungsbedingungen für die Mercedes me connect Dienste akzeptieren. Darüber hinaus muss das jeweilige Fahrzeug mit dem Benutzerkonto gekoppelt sein. Nach Ablauf der anfänglichen Laufzeit kann der Service gegen eine Gebühr verlängert werden. Die erstmalige Aktivierung der Services ist innerhalb von 1 Jahr nach der ersten Registrierung oder Inbetriebnahme durch den Kunden möglich, je nachdem, was zuerst eintritt.
Der abgebildete Fingerabdruck-Scanner ist voraussichtlich ab Q1 des Jahres 2023 erhältlich.

Die neue Mercedes-Benz B-Klasse

Technische Daten.

Vorübergehend kann es aufgrund von Lieferengpässen bei Fahrzeugkomponenten (insbesondere Halbleitern) zu eingeschränkten Verfügbarkeiten kommen. Fortlaufend aktualisierte Informationen erhalten Sie auf unserer Homepage sowie bei Ihrem Mercedes-Benz Händler.

Technische Daten – B-Klasse W247

	B 180	B 200	B 220 4MATIC	B 250 4MATIC	B 250e	B 180 d	B 220 d
MOTOR							
Zylinderanordnung	R4	R4	R4	R4	R4	R4	R4
Zylinderanzahl	4	4	4	4	4	4	4
Hubraum (cm^3)	1332	1332	1991	1991	1332	1950	1950
Maximale Nennleistung (kW [PS] DIN)	100 [136]	120 [163]	140 [190]	165 [224]	120 [163]	85 [116]	140 [190]
Elektrischer Boost kW [PS]	10[14]	10[14]	10[14]	10[14]	–	–	–
Nennleistung (Spitzenleistung) (Elektro) kW [PS]	–	–	–	–	80 [109]	–	–
Max. Nennleistung Systemleistung kW [PS]	–	–	–	–	160 [218]	–	–
Maximales Drehmoment (Nm bei 1/min)	230/1660–3000	270/2000–3500	300/1800–4000	350/2000–4000	270/2000–3500	280/1300–2600	400/1600–2600
Tankinhalt (l)/Reserve (l)	43/5	43/5	51/5	51/5	35/5	43/5	51/5
GETRIEBE	7G-DCT	7G-DCT	8G-DCT	8G-DCT	8G-DCT	8G-DCT	8G-DCT
FAHRLEISTUNG							
Höchstgeschwindigkeit (km/h)	212	223	234	250	223	200	234
0 auf 100 km/h (s)	9,4	8,4	7,3	6,5	7,6	10	7,4
Elektrische Reichweite in km	–	–	–	–	73	–	–
VERBRAUCH UND EMISSIONSAUSSTOSS							
Verbrauch kombiniert (l/100km)	6,8	6,8	7,7	7,7	1,2	5,7	5,7
Benzinäquivalent					3,3	6,5	6,5
CO_2–Emission (g/km) nach 715/2007/EWG	154	154	174	175	28	150	148
CO_2–Emission aus der Treibstoff- und/oder der Strombereitstellung (g/km)	36	36	41	41	24	29	29
Elektr. Energieverbrauch (kWh/100km)	–	–	–	–	19,2	–	–
ENERGIEEFFIZIENZ-KATEGORIE	D	D	E	E	C	D	D
MASSE (KG)							
Leergewicht nach VO (EG) 1230/2012/	1490–1675	1490–1675	1625–1786	1635–1789	1750–1916	1580–1765	1610–1771
Zulässiges Gesamtgewicht	2000	2000	2135	2145	2240	2090	2120
Maximale Dachlast (kg)	75	75	75	75	75	75	75
Anhänger gebremst/ungebremst	1400/745	1600/745	1800/750	1800/750	1600/750	1400/750	1600/750

Der Treibstoff-/Stromnormverbrauch wird nach der Messmethode 715/2007/EWG in der gegenwärtig gültigen Fassung ermittelt. Die angegebenen Werte zu Energieverbrauch und CO_2-Emissionen sind Schweizer Werte. Es handelt sich dabei um Werte, die im WLTP-Messzyklus ermittelt wurden. Je nach Fahrweise, Strassen- und Verkehrsverhältnissen, Umwelteinflüssen und Fahrzeugzustand können sich in der Praxis Verbrauchswerte ergeben, die von den angegebenen Werten abweichen. Die Angaben beziehen sich nicht auf ein einzelnes Fahrzeug und sind nicht Bestandteil des Angebots, sondern dienen allein Vergleichszwecken zwischen verschiedenen Fahrzeugtypen. Damit Energieverbräuche unterschiedlicher Antriebsformen (Benzin, Diesel, Gas, Strom, usw.) vergleichbar sind, werden sie zusätzlich als sogenannte Benzinäquivalente (Masseinheit für Energie) ausgewiesen. CO_2 ist das für die Erderwärmung hauptverantwortliche Treibhausgas; die mittlere CO_2-Emission aller (markenübergreifend) angebotenen Fahrzeugtypen beträgt für das Jahr 2023 129 g/km, Zielwert 118 g/km.

Vorübergehend kann es aufgrund von Lieferengpässen bei Fahrzeugkomponenten (insbesondere Halbleitern) zu eingeschränkten Verfügbarkeiten kommen. Fortlaufend aktualisierte Informationen erhalten Sie auf unserer Homepage sowie bei Ihrem Mercedes-Benz Händler.

Abmessungen - B-Klasse

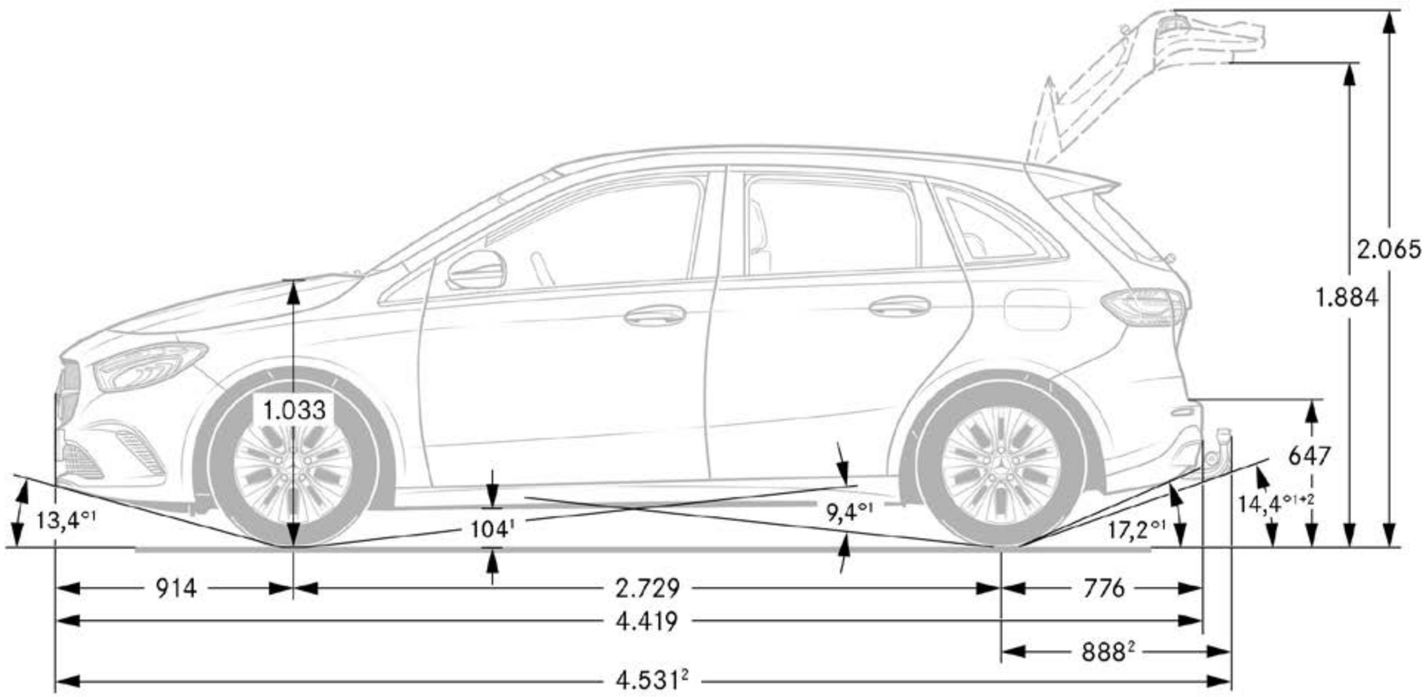

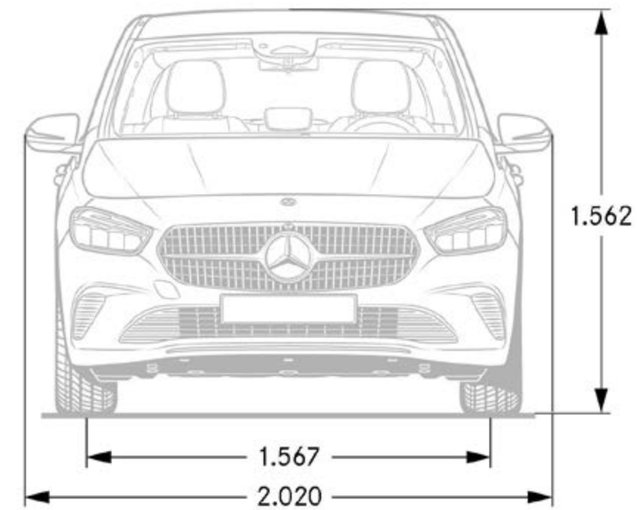

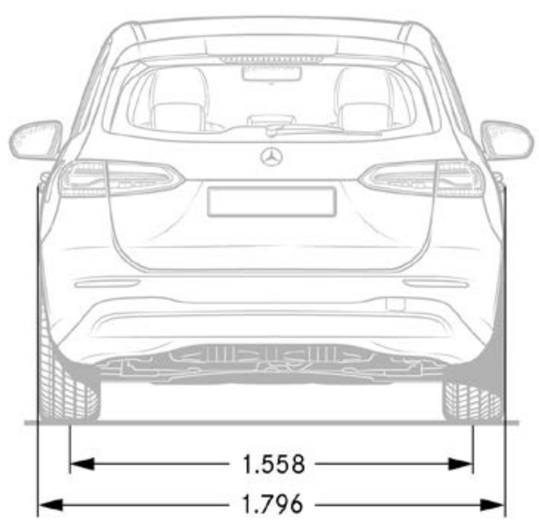

Bei den Abmessungen handelt es sich um Mittelwerte, kleine Abweichungen sind möglich.

Vorübergehend kann es aufgrund von Lieferengpässen bei Fahrzeugkomponenten (insbesondere Halbleitern) zu eingeschränkten Verfügbarkeiten kommen. Fortlaufend aktualisierte Informationen erhalten Sie auf unserer Homepage sowie bei Ihrem Mercedes-Benz Händler.

Abmessungen und Kofferraumvolumen – B-Klasse

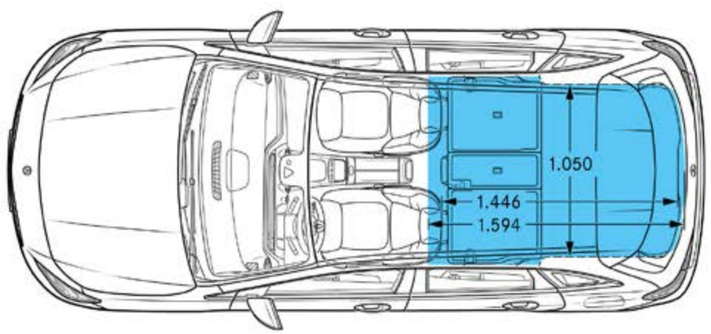

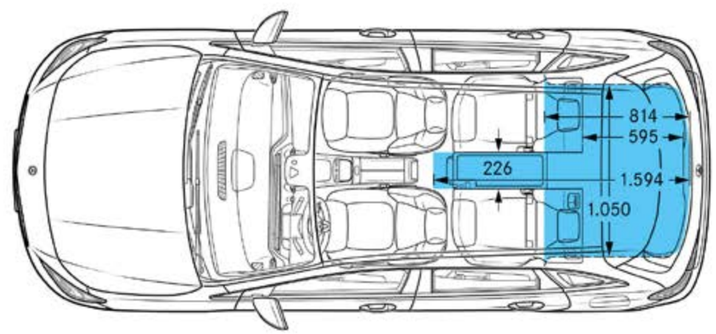

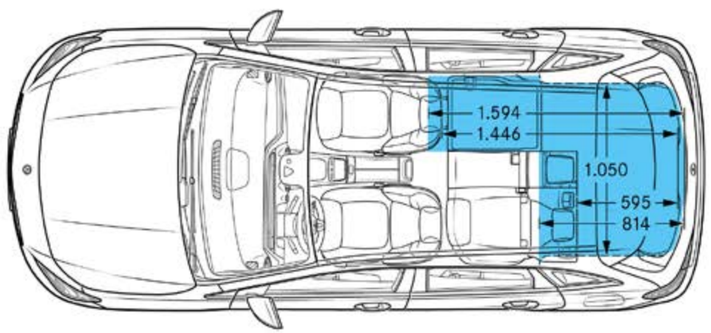

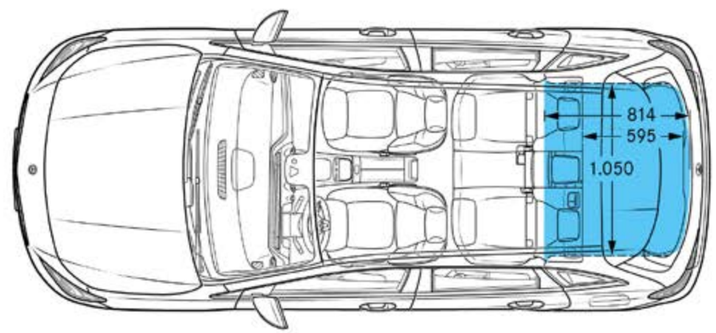

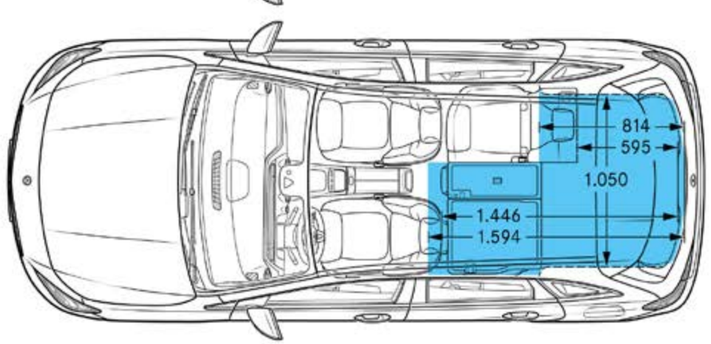

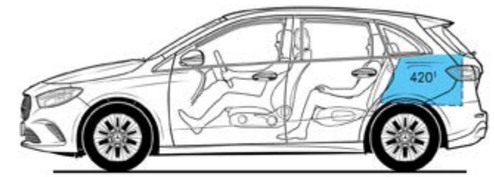

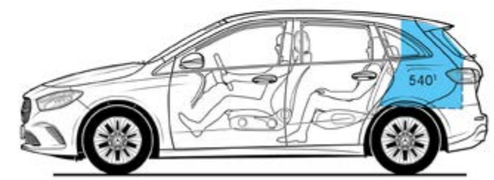

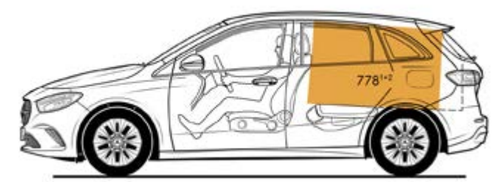

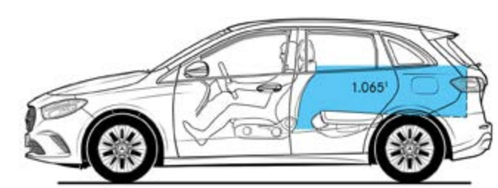

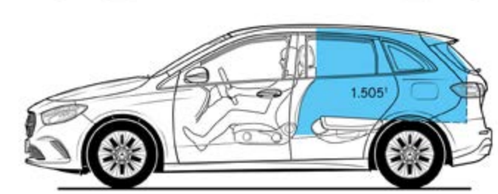

Gepäckraumkapazität gemäss der Richtlinie ISO 3832:2002-06 (kann je nach Sonderausstattung abweichen).

Bei den Abmessungen handelt es sich um Mittelwerte, kleine Abweichungen sind möglich.

Vorübergehend kann es aufgrund von Lieferengpässen bei Fahrzeugkomponenten (insbesondere Halbleitern) zu eingeschränkten Verfügbarkeiten kommen. Fortlaufend aktualisierte Informationen erhalten Sie auf unserer Homepage sowie bei Ihrem Mercedes-Benz Händler.

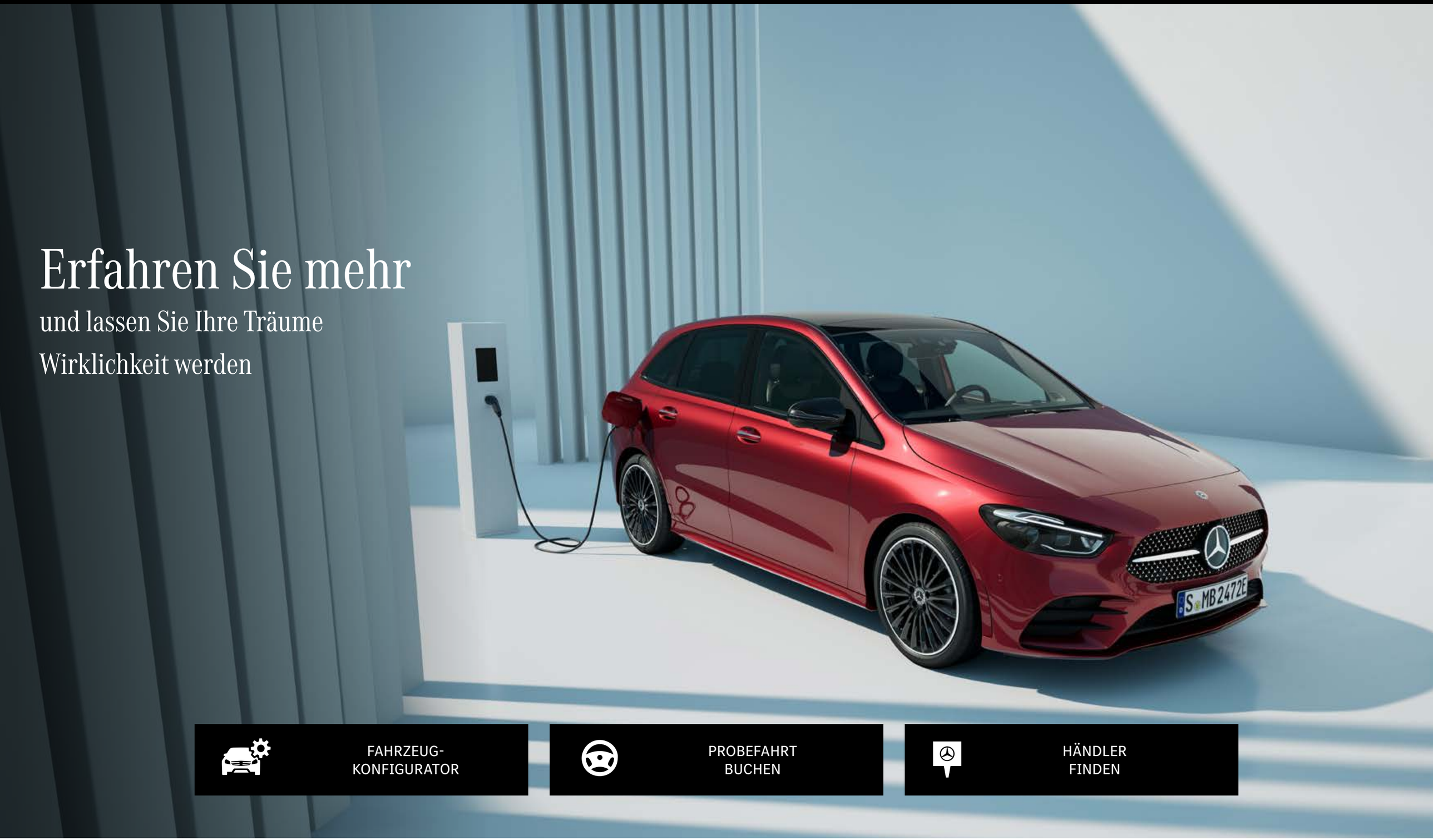

Erfahren Sie mehr

und lassen Sie Ihre Träume Wirklichkeit werden

FAHRZEUG-KONFIGURATOR

PROBEFAHRT BUCHEN

HÄNDLER FINDEN

Vorübergehend kann es aufgrund von Lieferengpässen bei Fahrzeugkomponenten (insbesondere Halbleitern) zu eingeschränkten Verfügbarkeiten kommen. Fortlaufend aktualisierte Informationen erhalten Sie auf unserer Homepage sowie bei Ihrem Mercedes-Benz Händler.

Serviceleistungen.

	Preis in CHF inkl. MwSt.	B 180	B 200	B 220 4MATIC	B 250 4MATIC	B 250e	B 180 d	B 220 d
MERCEDES-SWISS-INTEGRAL. Garantie und Service in einem. Als Besitzer eines Mercedes-Benz Personenwagens profitieren Sie von aussergewöhnlichen Zusatzleistungen. **MERCEDES-SWISS-INTEGRAL** denkt an alles, was Ihr Mercedes-Benz auf den ersten 100 000 Kilometern braucht. Diese exklusive Kombination an Dienstleistungen ist für Sie völlig kostenlos: – Sämtliche Reparaturen (auch Verschleiss) bis 3 Jahre oder 100 000 Kilometer (es gilt das zuerst Erreichte). – Kostenlose Servicearbeiten und hierfür benötigte Originalteile (exklusive Flüssigkeiten) bis 100 000 Kilometer oder maximal 10 Jahre (es gilt das zuerst Erreichte). Das ausführliche Leistungsverzeichnis erhalten Sie bei Ihrem Mercedes-Benz Netzpartner oder unter www.mercedes-benz.ch Die reduzierten Betriebskosten sorgen für noch mehr Fahrspass. Dieser Tatsache trägt **MERCEDES-SWISS-INTEGRAL** Rechnung.	**0.–**	**S**	**S**	**S**	**S**	**S**	**S**	**S**
MERCEDES-SWISS-INTEGRAL plus. Mit **MERCEDES-SWISS-INTEGRAL plus** – kurz **MSI plus** – können Sie die Dienstleistungen von **MERCEDES-SWISS-INTEGRAL** bereits beim Neuwagenkauf zu attraktiven Konditionen um 1, 2 oder 3 Jahre verlängern, bis zu 7 Jahren Betriebszeit oder 200 000 Kilometer (es gilt das zuerst Erreichte). Während der Laufzeit von **MSI plus** sind alle Reparaturen sowie der Ersatz von Verschleissteilen inbegriffen. Das ausführliche Leistungsverzeichnis erhalten Sie bei Ihrem Mercedes-Benz Netzpartner oder unter www.mercedes-benz.ch/msi-plus Überdies übernehmen wir alle vorgeschriebenen Servicearbeiten inklusive der hierfür benötigten Originalteile (exklusive Betriebsstoffe). **MSI plus 4 New:** Verlängerung um 1 Jahr, bis zu insgesamt 4 Jahren oder 120 000 Kilometern Preisgültigkeit vom 1.2.2023 bis 31.12.2023 oder bis auf Widerruf	**982.–**	●	●	●	●	●	●	●
MERCEDES-BENZ MOBILITÄT. Eines fährt in Ihrem neuen Fahrzeug immer mit: das Gefühl, sicher unterwegs zu sein. Sollten Sie dennoch eines Tages Hilfe benötigen, ist der Mercedes-Benz Service24h unter der kostenlosen Rufnummer 00800 1 777 7777 (alternativ: +41 44 439 15 67) für Sie da. Diese Dienstleistung können Sie zusätzlich um den integrierten Telematikdienst Mercedes-Benz Contact erweitern. Voraussetzung: Das Radio ist mit einem betriebsbereiten Mobiltelefon verbunden. Per Knopfdruck werden Sie telefonisch mit dem Mercedes-Benz Kundencenter verbunden. Auf Wunsch werden dabei alle relevanten Fahrzeug- und Positionsdaten übermittelt. Dadurch sind kürzeste Reaktionszeit und schnelle Hilfe vor Ort garantiert. Serienmässig und ohne Aufpreis: das Mobilitätspaket Mercedes-Benz Mobilo. Mobilo verlängert sich nach Ablauf der Mobilitätsgarantie (2 Jahre) für Pannen und Versicherungsleistungen automatisch um ein weiteres Jahr bis maximal 30 Jahre. Voraussetzung: regelmässige Wartung bei Ihrem Mercedes-Benz Service-Partner. Vom Schlüsselverlust über Pannen bis hin zu Schäden durch Unfall oder Vandalismus – Mobilo unterstützt Sie dabei, Ihr Ziel zu erreichen. Und das in ganz Europa. Welches Problem Sie auch haben, eines ist gewiss: Sie werden schnellstmöglich Ihre Fahrt fortsetzen können.	**0.–**	**S**	**S**	**S**	**S**	**S**	**S**	**S**

● Gegen Aufpreis erhältlich **S** Serienausstattung **–** Nicht verfügbar

Vorübergehend kann es aufgrund von Lieferengpässen bei Fahrzeugkomponenten (insbesondere Halbleitern) zu eingeschränkten Verfügbarkeiten kommen. Fortlaufend aktualisierte Informationen erhalten Sie auf unserer Homepage sowie bei Ihrem Mercedes-Benz Händler.

www.mercedes-benz.ch