Der neue GLA.

Gültig ab 2. November 2023

Mercedes-Benz

Der neue Mercedes-Benz GLA

Willkommen.

Willkommen zur aktuellen Edition der Mercedes-Benz Preisliste für die GLA Modelle. Hier erfahren Sie alles, was Sie schon immer über die Modelle wissen wollten.
Die Broschüre ist zu 100 % interaktiv, so dass Sie die Inhalte nach Belieben erkunden können.

Der neue GLA

Händler finden

Fahrzeugkonfigurator

Highlights

Modellpreise

Ausstattungslinien

Mercedes-AMG

Sonderausstattungen

Digitale Extras

Technische Daten

Die Abbildungen in diesem Dokument können Sonderausstattung enthalten. Die Preise dieser Preisliste sind unverbindliche Preisempfehlungen.

Der neue Mercedes-Benz GLA

Highlights.

Vorübergehend kann es aufgrund von Lieferengpässen von Fahrzeugkomponenten (insbesondere Halbleitern) zu eingeschränkten Verfügbarkeiten kommen. Fortlaufend aktualisierte Informationen erhalten Sie auf unserer Homepage sowie bei Ihrem Mercedes-Benz Händler.

Durch und durch dynamisch.

Der GLA verbindet die typischen SUV-Merkmale mit einer athletischen Silhouette. Die markante Kühlerverkleidung und die muskulöse Fahrzeugschulter vermitteln einen sportlichen, selbstbewussten Eindruck. Der lange Radstand und die kurzen Überhänge schaffen jede Menge Platz für alle Insassen.

Vorübergehend kann es aufgrund von Lieferengpässen von Fahrzeugkomponenten (insbesondere Halbleitern) zu eingeschränkten Verfügbarkeiten kommen. Fortlaufend aktualisierte Informationen erhalten Sie auf unserer Homepage sowie bei Ihrem Mercedes-Benz Händler.

Elektrifizierte und leistungsstarke Antriebe.

Zur weiteren Reduktion von Verbrauch und Emissionen wurden die Benzinmotoren des neuen GLA durchweg elektrifiziert. Das Sortiment umfasst Vierzylindermotoren mit 7G- oder 8G-DCT Automatikgetriebe als Serienausstattung. Die Mild-Hybride verfügen über ein zusätzliches integriertes 48-Volt-Bordnetz für den Riemen-Startergenerator (RSG). Seine kurzfristig verfügbare Zusatzleistung von 10 kW sorgt für Agilität beim Anfahren oder einen raschen Boost. Der Startergenerator bietet auch zusätzlichen Komfort: Der Motor kann mit geringer Vibration und Geräuschentwicklung angelassen werden, und im Leerlauf kann der Verbrennungsmotor abgeschaltet werden. Darüber hinaus rekuperiert der RSG bei Brems- und Beschleunigungsvorgängen und speist so das 12-Volt-Bordnetz sowie die 48-Volt-Batterie mit elektrischer Energie.

Mehr Leistung und Reichweite für den Plug-in-Hybriden.

Der weiterentwickelte Plug-in-Hybrid-Antrieb des GLA 250 e[1] punktet vor allem mit gesteigerter Leistung. Die gesteigerte nutzbare Energie der verbesserten Hochvoltbatterie ermöglicht auch eine höhere elektrische Reichweite. Bei gleichbleibender Systemleistung wurde die Leistung des Elektromotors um 5 kW auf 80 kW gesteigert. Für den Ladevorgang bestehen nach wie vor drei Optionen: Neben der 3,7-kW-Standardladung ist auch ein Ladevorgang mit Wechselstrom und bis zu 11 kW möglich. Zudem kann die Batterie mit Gleichstrom bei bis zu 22 kW geladen werden. Dies bedeutet eine weitere Reduktion der Ladezeiten.

[1] GLA 250 e: Verbrauch kombiniert: 1,4 l/100 km; CO_2-Emission nach 715/2007/EWG: 31 g/km; elektr. Energieverbrauch: 20,4 kWh/100 km.

Vorübergehend kann es aufgrund von Lieferengpässen von Fahrzeugkomponenten (insbesondere Halbleitern) zu eingeschränkten Verfügbarkeiten kommen. Fortlaufend aktualisierte Informationen erhalten Sie auf unserer Homepage sowie bei Ihrem Mercedes-Benz Händler.

Hallo Geräumigkeit.

Das Innere des Mercedes-Benz GLA verbindet modernes Hightech-Ambiente mit praktischem Nutzen für den Alltag. Das grosszügige Raumgefühl ist typisch für den SUV. Gleichzeitig erfüllt der GLA höchste ästhetische Ansprüche und bietet zahlreiche Möglichkeiten zur Individualisierung.

Vorübergehend kann es aufgrund von Lieferengpässen von Fahrzeugkomponenten (insbesondere Halbleitern) zu eingeschränkten Verfügbarkeiten kommen. Fortlaufend aktualisierte Informationen erhalten Sie auf unserer Homepage sowie bei Ihrem Mercedes-Benz Händler.

Der neue Mercedes-Benz GLA

Modellpreise.

Vorübergehend kann es aufgrund von Lieferengpässen von Fahrzeugkomponenten (insbesondere Halbleitern) zu eingeschränkten Verfügbarkeiten kommen. Fortlaufend aktualisierte Informationen erhalten Sie auf unserer Homepage sowie bei Ihrem Mercedes-Benz Händler.

GLA - Motorenpalette - H247

	Modell-nummer	Leistung	Hubraum (cm³)	CO_2 (g/km*)	Getriebe	Ausstattungslinie	SERIENAUSSTATTUNG Preis inkl. MwSt.
GLA 180	247784	100 kW (+ 10 kW) 136 PS (+ 14 PS)	1332	165	**7G-DCT Automatik**	**Entry**	**CHF 50 800.–**
GLA 200	247787	120 kW (+ 10 kW)163 PS (+ 14 PS)	1332	165	**7G-DCT Automatik**	**Entry**	**CHF 52 800.–**
GLA 220 4MATIC	247745	140 kW (+ 10 kW) 190 PS (+ 14 PS)	1991	184	**8G-DCT Automatik**	**Entry**	**CHF 57 300.–**
GLA 250 4MATIC	247747	165 kW (+ 10 kW) 224 PS (+ 14 PS)	1991	184	**8G-DCT Automatik**	**PROGRESSIVE Line Advanced**	**CHF 62 300.–**
GLA 250 e	247785	120 kW (+ 80 kW) 163 PS (+ 109 PS)	1332	31	**8G-DCT Automatik**	**Entry**	**CHF 63 700.–**
Mercedes-AMG GLA 35 4MATIC	247751	225 kW (+ 10 kW) 306 PS (+ 14 PS)	1991	209	**8G-DCT AMG SPEEDSHIFT**	**Advanced Plus**	**CHF 77 300.–**
Mercedes-AMG GLA 45 S 4MATIC+	247754	310 kW 421 PS	1991	227	**8G-DCT AMG SPEEDSHIFT**	**Premium**	**CHF 90 400.–**

*Der Treibstoff-/Stromnormverbrauch wird nach der Messmethode 715/2007/EWG in der gegenwärtig gültigen Fassung ermittelt. Die angegebenen Werte zu Energieverbrauch und CO_2-Emissionen sind Schweizer Werte. Es handelt sich dabei um Werte, die im WLTP-Messzyklus ermittelt wurden. Je nach Fahrweise, Strassen- und Verkehrsverhältnissen, Umwelteinflüssen und Fahrzeugzustand können sich in der Praxis Verbrauchswerte ergeben, die von den angegebenen Werten abweichen. Die Angaben beziehen sich nicht auf ein einzelnes Fahrzeug und sind nicht Bestandteil des Angebots, sondern dienen allein Vergleichszwecken zwischen verschiedenen Fahrzeugtypen. Damit Energieverbräuche unterschiedlicher Antriebsformen (Benzin, Diesel, Gas, Strom usw.) vergleichbar sind, werden sie zusätzlich als sogenannte Benzinäquivalente (Masseinheit für Energie) ausgewiesen. CO_2 ist das für die Erderwärmung hauptverantwortliche Treibhausgas; die mittlere CO_2-Emission aller (markenübergreifend) angebotenen Fahrzeugtypen beträgt für das Jahr 2023 129 g/km, Zielwert 118 g/km.

Vorübergehend kann es aufgrund von Lieferengpässen von Fahrzeugkomponenten (insbesondere Halbleitern) zu eingeschränkten Verfügbarkeiten kommen. Fortlaufend aktualisierte Informationen erhalten Sie auf unserer Homepage sowie bei Ihrem Mercedes-Benz Händler.

GLA - Motorenpalette - H247

	Modell-nummer	Leistung	Hubraum (cm³)	CO_2 (g/km*)	Getriebe	Ausstattungslinie	**SERIENAUSSTATTUNG** Preis inkl. MwSt.
GLA 180 d	247710	85 kW 116 PS	1950	153	**8G-DCT Automatik**	**Entry**	**CHF 51 800.–**
GLA 200 d 4MATIC	247713	110 kW 150 PS	1950	153	**8G-DCT Automatik**	**Entry**	**CHF 56 300.–**
GLA 220 d 4MATIC	247715	140 kW 190 PS	1950	164	**8G-DCT Automatik**	**Entry**	**CHF 58 300.–**

* Der Treibstoff-/Stromnormverbrauch wird nach der Messmethode 715/2007/EWG in der gegenwärtig gültigen Fassung ermittelt. Die angegebenen Werte zu Energieverbrauch und CO_2-Emissionen sind Schweizer Werte. Es handelt sich dabei um Werte, die im WLTP-Messzyklus ermittelt wurden. Je nach Fahrweise, Strassen- und Verkehrsverhältnissen, Umwelteinflüssen und Fahrzeugzustand können sich in der Praxis Verbrauchswerte ergeben, die von den angegebenen Werten abweichen. Die Angaben beziehen sich nicht auf ein einzelnes Fahrzeug und sind nicht Bestandteil des Angebots, sondern dienen allein Vergleichszwecken zwischen verschiedenen Fahrzeugtypen. Damit Energieverbräuche unterschiedlicher Antriebsformen (Benzin, Diesel, Gas, Strom usw.) vergleichbar sind, werden sie zusätzlich als sogenannte Benzinäquivalente (Masseinheit für Energie) ausgewiesen. CO_2 ist das für die Erderwärmung hauptverantwortliche Treibhausgas; die mittlere CO_2-Emission aller (markenübergreifend) angebotenen Fahrzeugtypen beträgt für das Jahr 2023 129 g/km, Zielwert 118 g/km.

Vorübergehend kann es aufgrund von Lieferengpässen von Fahrzeugkomponenten (insbesondere Halbleitern) zu eingeschränkten Verfügbarkeiten kommen. Fortlaufend aktualisierte Informationen erhalten Sie auf unserer Homepage sowie bei Ihrem Mercedes-Benz Händler.

Der neue Mercedes-Benz GLA

Ausstattungslinien.

Vorübergehend kann es aufgrund von Lieferengpässen von Fahrzeugkomponenten (insbesondere Halbleitern) zu eingeschränkten Verfügbarkeiten kommen. Fortlaufend aktualisierte Informationen erhalten Sie auf unserer Homepage sowie bei Ihrem Mercedes-Benz Händler.

Ausstattungsübersicht

	Entry	Entry Advanced	PROGRESSIVE Line Advanced	PROGRESSIVE Line Advanced Plus	AMG Line Advanced Plus	AMG Line Premium	AMG Line Premium Plus
Rückfahrkamera	●						
Komfortsitze	●	●	●	●			
Multifunktions-Sportlenkrad in Leder	●	●	●	●			
Adaptiver Fernlicht-Assistent	●	●	●	●	●	●	
LED High Performance-Scheinwerfer	●	●	●	●	●	●	
ZENTRALDISPLAY	●	●	●	●	●	●	●
Vorrüstung für digitale Schlüsselübergabe	●	●	●	●	●	●	●
Ablagefach mit versenkbarem Deckel in der Mittelkonsole	●	●	●	●	●	●	●
USB-Paket Plus	●	●	●	●	●	●	●
Ladekabel für Wallbox und öffentliche Ladestationen, 5 m, glatt[1]	●	●	●	●	●	●	●
Absenkbares Komfort-Fahrwerk[2]	●	●	●	●	●	●	●
MBUX Navigation Premium	●	●	●	●	●	●	●
Sitzheizung für Fahrer und Beifahrer	●	●	●	●	●	●	●
Laderaum-Paket	●	●	●	●	●	●	●
TIREFIT	●	●	●	●	●	●	●
Remote Services[3]	●	●	●	●	●	●	●
Remote und Charging Services Plus[1]	●	●	●	●	●	●	●
Park-Paket mit Rückfahrkamera		●	●	●	●	●	
4-Wege-Lordosenstütze		●	●	●	●	●	●
EASY-PACK Heckklappe		●	●	●	●	●	●
Spiegel-Paket		●	●	●	●	●	●

✶ Dieses Ausstattungsmerkmal ist für die anderen Ausstattungslinien als Sonderausstattung erhältlich.
[1] Erhältlich nur für GLA 250 e.
[2] Nicht erhältlich für GLA 250 e, Mercedes-AMG GLA 35 4MATIC.
[3] Nicht erhältlich für GLA 250 e.

Vorübergehend kann es aufgrund von Lieferengpässen von Fahrzeugkomponenten (insbesondere Halbleitern) zu eingeschränkten Verfügbarkeiten kommen. Fortlaufend aktualisierte Informationen erhalten Sie auf unserer Homepage sowie bei Ihrem Mercedes-Benz Händler.

Ausstattungsübersicht

	Entry	Entry Advanced	PROGRESSIVE Line Advanced	PROGRESSIVE Line Advanced Plus	AMG Line Advanced Plus	AMG Line Premium	AMG Line Premium Plus
✶ Volldigitales Kombiinstrument				●	●	●	●
Ambientebeleuchtung				●	●	●	●
✶ Individualisierungspaket				●	●	●	●
KEYLESS-GO Komfort-Paket				●	●	●	●
Kabelloses Ladesystem für mobile Endgeräte vorn				●	●	●	●
✶ Wärmedämmend dunkel getöntes Glas					●	●	●
Advanced Sound System						●	●
Einstiegsleisten mit «Mercedes-Benz» Schriftzug, beleuchtet und mit auswechselbarer Abdeckung						●	●
✶ Totwinkel-Assistent						●	●
✶ MBUX Augmented Reality für die Navigation						●	●
✶ Klimatisierungsautomatik THERMOTRONIC						●	●
✶ Fahrersitz, elektrisch einstellbar mit Memory-Funktion							●
✶ Elektrisch einstellbarer Beifahrersitz mit Memory-Funktion							●
Head-up-Display							●
Umfeldbeleuchtung mit Projektion des Markenlogos							●
MBUX Interieur-Assistent							●
✶ MULTIBEAM LED							●
✶ Panorama-Schiebedach							●
✶ Parkpaket mit 360°-Kamera							●

✶ Dieses Ausstattungsmerkmal ist für die anderen Ausstattungslinien als Sonderausstattung erhältlich.

Vorübergehend kann es aufgrund von Lieferengpässen von Fahrzeugkomponenten (insbesondere Halbleitern) zu eingeschränkten Verfügbarkeiten kommen. Fortlaufend aktualisierte Informationen erhalten Sie auf unserer Homepage sowie bei Ihrem Mercedes-Benz Händler.

Entry

Serienmässig

Exterieur

- LED High Performance-Scheinwerfer (632)
- Adaptiver Fernlicht-Assistent (608)
- Rückfahrkamera (218)
- 43,2 cm (17") Leichtmetallräder im 5-Doppelspeichen-Design (25R)

Interieur

- Ablagefach mit versenkbarem Deckel in der Mittelkonsole (73B)
- Multifunktions-Sportlenkrad in Leder (L3E)
- ZENTRALDISPLAY (859)
- Komfortsitze (7U2)
- Sitzheizung für Fahrer und Beifahrer (873)

Technische Ausstattung

- MBUX Navigation Premium (PBG)
- Vorrüstung für digitale Schlüsselübergabe (20U)
- USB-Paket Plus (72B)
- Remote und Charging Services Plus (38U)[1]
- Ladekabel für Wallbox und öffentliche Ladestationen, 5 m, glatt (9B2)[1]
- TIREFIT (B51)
- Remote Services (00U)[2]
- Absenkbares Komfort-Fahrwerk(677)[2]
- Laderaum-Paket (942)

[1] Erhältlich nur für GLA 250 e.
[2] Nicht erhältlich für GLA 250 e.

Vorübergehend kann es aufgrund von Lieferengpässen von Fahrzeugkomponenten (insbesondere Halbleitern) zu eingeschränkten Verfügbarkeiten kommen. Fortlaufend aktualisierte Informationen erhalten Sie auf unserer Homepage sowie bei Ihrem Mercedes-Benz Händler.

Entry Interieur mit Ledernachbildung ARTICO/Stoff Bertrix schwarz (311A)
und Zierelementen im Sternemuster (55H)

Rückfahrkamera (218)

LED High Performance-Scheinwerfer (632)

MBUX Navigation Premium (PBG)

ZENTRALDISPLAY (859)

Vorübergehend kann es aufgrund von Lieferengpässen von Fahrzeugkomponenten (insbesondere Halbleitern) zu eingeschränkten Verfügbarkeiten kommen. Fortlaufend aktualisierte Informationen erhalten Sie auf unserer Homepage sowie bei Ihrem Mercedes-Benz Händler.

Entry Advanced

Preis inkl. MwSt.

CHF 1600.-

Zusätzliche Sonderausstattung zur Ausstattungslinie Entry:

- Spiegel-Paket (P49)
- Park-Paket mit Rückfahrkamera (P44)
- 4-Wege-Lordosenstütze (U22)
- EASY-PACK Heckklappe (890)

Vorübergehend kann es aufgrund von Lieferengpässen von Fahrzeugkomponenten (insbesondere Halbleitern) zu eingeschränkten Verfügbarkeiten kommen. Fortlaufend aktualisierte Informationen erhalten Sie auf unserer Homepage sowie bei Ihrem Mercedes-Benz Händler.

Entry Interieur mit Ledernachbildung ARTICO/Stoff Bertrix schwarz (311A) und Zierelementen im Sternemuster (55H)

Park-Paket mit Rückfahrkamera (P44)

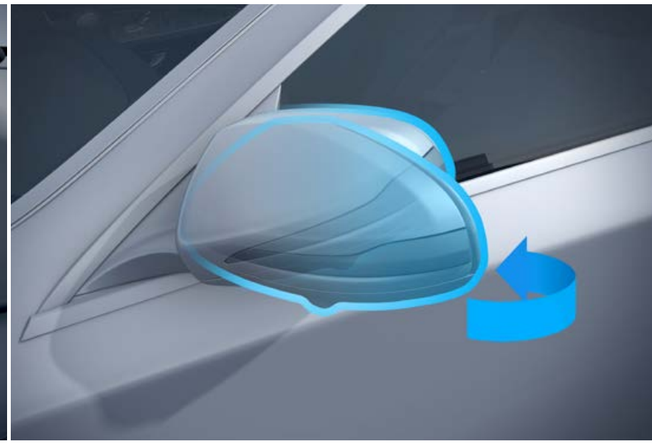

Spiegel-Paket (P49)

4-Wege-Lordosenstütze (U22)

EASY-PACK Heckklappe (890)

Vorübergehend kann es aufgrund von Lieferengpässen von Fahrzeugkomponenten (insbesondere Halbleitern) zu eingeschränkten Verfügbarkeiten kommen. Fortlaufend aktualisierte Informationen erhalten Sie auf unserer Homepage sowie bei Ihrem Mercedes-Benz Händler.

Räder - 17"

43,2 cm (17") Leichtmetallräder im 5-Doppelspeichen-Design (25R)
Optional (CHF 0.–)

43,2 cm (17") Leichtmetallräder im 5-Doppelspeichen-Design (R62)
Optional (CHF 0.–)

Preise inkl. MwSt.

Vorübergehend kann es aufgrund von Lieferengpässen von Fahrzeugkomponenten (insbesondere Halbleitern) zu eingeschränkten Verfügbarkeiten kommen. Fortlaufend aktualisierte Informationen erhalten Sie auf unserer Homepage sowie bei Ihrem Mercedes-Benz Händler.

Polsterung

ARTICO

Ledernachbildung ARTICO/Stoff Bertrix schwarz (311A)
Optional (CHF 0.–)

Preise inkl. MwSt.

Vorübergehend kann es aufgrund von Lieferengpässen von Fahrzeugkomponenten (insbesondere Halbleitern) zu eingeschränkten Verfügbarkeiten kommen. Fortlaufend aktualisierte Informationen erhalten Sie auf unserer Homepage sowie bei Ihrem Mercedes-Benz Händler.

Zierelemente

Zierelemente mit Sternemuster (55H)
Optional (CHF 0.–)

Preise inkl. MwSt.

Vorübergehend kann es aufgrund von Lieferengpässen von Fahrzeugkomponenten (insbesondere Halbleitern) zu eingeschränkten Verfügbarkeiten kommen. Fortlaufend aktualisierte Informationen erhalten Sie auf unserer Homepage sowie bei Ihrem Mercedes-Benz Händler.

PROGRESSIVE Advanced

Preis inkl. MwSt.

Von CHF 0.-

bis CHF 2400.-

Zusätzliche Sonderausstattung zur Ausstattungslinie Entry:

- PROGRESSIVE (P59)
- Spiegel-Paket (P49)
- Park-Paket mit Rückfahrkamera (P44)
- 4-Wege-Lordosenstütze (U22)
- EASY-PACK Heckklappe (890)

Vorübergehend kann es aufgrund von Lieferengpässen von Fahrzeugkomponenten (insbesondere Halbleitern) zu eingeschränkten Verfügbarkeiten kommen. Fortlaufend aktualisierte Informationen erhalten Sie auf unserer Homepage sowie bei Ihrem Mercedes-Benz Händler.

PROGRESSIVE Line Interieur mit Ledernachbildung ARTICO/Stoff Bertrix schwarz (311A) und Zierelementen im Sternemuster (55H)

EASY-PACK Heckklappe (890)

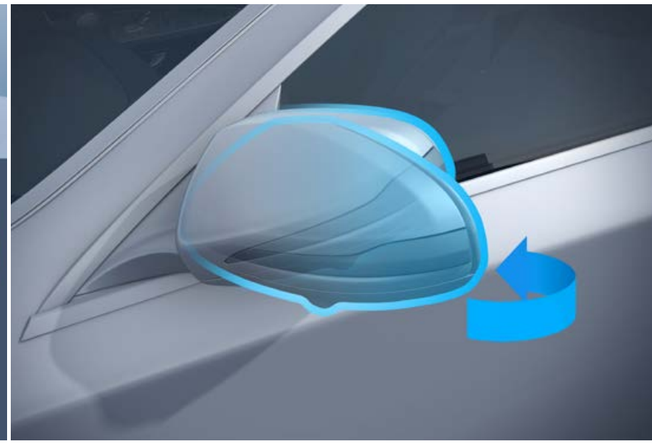

Spiegel-Paket (P49)

4-Wege-Lordosenstütze (U22)

Park-Paket mit Rückfahrkamera (P44)

Vorübergehend kann es aufgrund von Lieferengpässen von Fahrzeugkomponenten (insbesondere Halbleitern) zu eingeschränkten Verfügbarkeiten kommen. Fortlaufend aktualisierte Informationen erhalten Sie auf unserer Homepage sowie bei Ihrem Mercedes-Benz Händler.

PROGRESSIVE Advanced Plus

Preis inkl. MwSt.

Von CHF 1300.-

bis CHF 3700.-

Zusatzausstattung zur Ausstattungslinie PROGRESSIVE Advanced:

- Ambientebeleuchtung (877)
- Volldigitales Kombiinstrument (458)
- Kabelloses Ladesystem für mobile Endgeräte vorn (897)
- KEYLESS-GO Komfort-Paket (P17)
- Individualisierungspaket (2S0)

Vorübergehend kann es aufgrund von Lieferengpässen von Fahrzeugkomponenten (insbesondere Halbleitern) zu eingeschränkten Verfügbarkeiten kommen. Fortlaufend aktualisierte Informationen erhalten Sie auf unserer Homepage sowie bei Ihrem Mercedes-Benz Händler.

PROGRESSIVE Line Interieur mit Ledernachbildung ARTICO macchiatobeige/schwarz (105A) und Zierelemente Holz Linde braun offenporig (03H)

Ambientebeleuchtung (877)

Volldigitales Kombiinstrument (458)

KEYLESS-GO Komfort-Paket (P17)

Kabelloses Ladesystem für mobile Endgeräte vorn (897)

Vorübergehend kann es aufgrund von Lieferengpässen von Fahrzeugkomponenten (insbesondere Halbleitern) zu eingeschränkten Verfügbarkeiten kommen. Fortlaufend aktualisierte Informationen erhalten Sie auf unserer Homepage sowie bei Ihrem Mercedes-Benz Händler.

Räder - 18"/19"

45,7 cm (18") Leichtmetallräder im 5-Doppelspeichen-Design (01R)
CHF 0.–

45,7 cm (18") Leichtmetallräder im 5-Doppelspeichen-Design (R38)
Optional (CHF 0.–)

45,7 cm (18") Leichtmetallräder im 5-Doppelspeichen-Design (R74)
Optional (CHF 0.–)

48,3 cm (19") Leichtmetallräder im 5-Doppelspeichen-Design (27R)
Optional (CHF 520.–)

Preise inkl. MwSt.

Vorübergehend kann es aufgrund von Lieferengpässen von Fahrzeugkomponenten (insbesondere Halbleitern) zu eingeschränkten Verfügbarkeiten kommen. Fortlaufend aktualisierte Informationen erhalten Sie auf unserer Homepage sowie bei Ihrem Mercedes-Benz Händler.

Polsterung

Ledernachbildung ARTICO/Stoff Bertrix schwarz (311A)
Optional (CHF 0.–)

Ledernachbildung ARTICO/Stoff Bertrix salbeigrau/schwarz (318A)
Optional (CHF 116.–)

Ledernachbildung ARTICO macchiatobeige/schwarz (101A)
Optional (CHF 168.–)

Ledernachbildung ARTICO macchiatobeige/schwarz (105A)
Optional (CHF 283.–)

Ledernachbildung ARTICO salbeigrau/schwarz (158A)
Optional (CHF 168.–)

Rauleder/Leder Bahia braun/schwarz (214A)
Optional (CHF 116.–)

Leder schwarz (211A)
Optional (CHF 0.–)

Preise inkl. MwSt.

Vorübergehend kann es aufgrund von Lieferengpässen von Fahrzeugkomponenten (insbesondere Halbleitern) zu eingeschränkten Verfügbarkeiten kommen. Fortlaufend aktualisierte Informationen erhalten Sie auf unserer Homepage sowie bei Ihrem Mercedes-Benz Händler.

Zierelemente

Zierelemente mit Sternemuster (55H)
Optional (CHF 0.–)

Zierelemente mit Sterne-muster, beleuchtet (56H)
Optional (CHF 0.–)[1]

Zierelemente Aluminium mit Längsschliff hell (H44)
Optional (CHF 202.–)

Schwarz offenporig (H15)
Zierelemente Holz Linde
Optional (CHF 301.–)

Zierelemente Holz Linde braun offenporig (03H)
Optional (CHF 301.–)

[1] Nur in Verbindung mit PROGRESSIVE Line Advanced Plus (PSI).

Preise inkl. MwSt.

Vorübergehend kann es aufgrund von Lieferengpässen von Fahrzeugkomponenten (insbesondere Halbleitern) zu eingeschränkten Verfügbarkeiten kommen. Fortlaufend aktualisierte Informationen erhalten Sie auf unserer Homepage sowie bei Ihrem Mercedes-Benz Händler.

AMG Line Advanced Plus

Preis inkl. MwSt.

Von CHF 3900.-

bis CHF 6700.-

Zusatzausstattung zur Ausstattungslinie PROGRESSIVE Advanced:

- AMG Line (950)
- Ambientebeleuchtung (877)
- Volldigitales Kombiinstrument (458)
- Kabelloses Ladesystem für mobile Endgeräte vorn (897)
- KEYLESS-GO Komfort-Paket (P17)
- Individualisierungspaket (2S0)
- Wärmedämmend dunkel getöntes Glas (840)

Vorübergehend kann es aufgrund von Lieferengpässen von Fahrzeugkomponenten (insbesondere Halbleitern) zu eingeschränkten Verfügbarkeiten kommen. Fortlaufend aktualisierte Informationen erhalten Sie auf unserer Homepage sowie bei Ihrem Mercedes-Benz Händler.

AMG Line Interieur mit Ledernachbildung ARTICO/Mikrofaser MICROCUT schwarz (651A) mit Zierelementen Carbonstruktur (H62)

Ambientebeleuchtung (877)

Volldigitales Kombiinstrument (458)

KEYLESS-GO Komfort-Paket (P17)

Kabelloses Ladesystem für mobile Endgeräte vorn (897)

Vorübergehend kann es aufgrund von Lieferengpässen von Fahrzeugkomponenten (insbesondere Halbleitern) zu eingeschränkten Verfügbarkeiten kommen. Fortlaufend aktualisierte Informationen erhalten Sie auf unserer Homepage sowie bei Ihrem Mercedes-Benz Händler.

AMG Line Premium

Preis inkl. MwSt.

Von CHF 5600.-

bis CHF 8500.-

Zusatzausstattung zur Ausstattungslinie AMG Line Advanced Plus:

- Klimatisierungsautomatik THERMOTRONIC (581)
- Totwinkel-Assistent (234)
- Einstiegsleisten mit «Mercedes-Benz» Schriftzug, beleuchtet und mit auswechselbarer Abdeckung (U45)
- MBUX Augmented Reality für die Navigation (U19)
- Advanced Soundsystem (853)
- Vorrüstung für MBUX Entertainment (22U)

Vorübergehend kann es aufgrund von Lieferengpässen von Fahrzeugkomponenten (insbesondere Halbleitern) zu eingeschränkten Verfügbarkeiten kommen. Fortlaufend aktualisierte Informationen erhalten Sie auf unserer Homepage sowie bei Ihrem Mercedes-Benz Händler.

AMG Line Interieur mit Ledernachbildung ARTICO/Mikrofaser MICROCUT schwarz (651A) mit Zierelementen Carbonstruktur (H62)

Klimatisierungsautomatik THERMOTRONIC (581)

Totwinkel-Assistent (234)

MBUX Augmented Reality für die Navigation (U19)

Advanced Soundsystem (853)

Vorübergehend kann es aufgrund von Lieferengpässen von Fahrzeugkomponenten (insbesondere Halbleitern) zu eingeschränkten Verfügbarkeiten kommen. Fortlaufend aktualisierte Informationen erhalten Sie auf unserer Homepage sowie bei Ihrem Mercedes-Benz Händler.

AMG Line Premium Plus

Preis inkl. MwSt.

Von CHF 9500.-

bis CHF 12 300.-

Zusatzausstattung zur Ausstattungslinie AMG Line Premium:

- Head-up-Display (463)
- MBUX Interieur-Assistent (77B)
- MULTIBEAM LED (642)
- Park-Paket mit 360°-Kamera (P47)
- Fahrersitz, elektrisch einstellbar mit Memory-Funktion (275)
- Beifahrersitz, elektrisch einstellbar mit Memory-Funktion (242)
- Panorama-Schiebedach (413)
- Umfeldbeleuchtung mit Projektion des Markenlogos (586)

Vorübergehend kann es aufgrund von Lieferengpässen von Fahrzeugkomponenten (insbesondere Halbleitern) zu eingeschränkten Verfügbarkeiten kommen. Fortlaufend aktualisierte Informationen erhalten Sie auf unserer Homepage sowie bei Ihrem Mercedes-Benz Händler.

AMG Line Interieur mit Leder zweifarbig paprikarot/schwarz (277A)
und Zierelemente mit Sternemuster, beleuchtet (56H)

Head-up-Display (463)

Fahrersitz, elektrisch einstellbar mit
Memory-Funktion (275)

Panorama-Schiebedach (413)

Park-Paket mit 360°-Grad-Kamera (P47)

Vorübergehend kann es aufgrund von Lieferengpässen von Fahrzeugkomponenten (insbesondere Halbleitern) zu eingeschränkten Verfügbarkeiten kommen. Fortlaufend aktualisierte Informationen erhalten Sie auf unserer Homepage sowie bei Ihrem Mercedes-Benz Händler.

Räder - 19"/20"

48,3 cm (19") AMG Leichtmetallräder im 5-Doppelspeichen-Design (RTF)
Optional (CHF 0.–)[1]

48,3 cm (19") AMG Leichtmetallräder im 5-Doppelspeichen-Design (RTG) **Optional (CHF 0.–)[2]**

50,8 cm (20") AMG Leichtmetallräder im Vielspeichen-Design (RVU)
Optional (CHF 1503.–)[1]

50,8 cm (20") AMG Leichtmetallräder im Vielspeichen-Design (RVT)
Optional (CHF 1503.–)[2]

[1] Nicht erhältlich mit Night-Paket (P55).
[2] Nur in Verbindung mit Night-Paket (P55).

Preise inkl. MwSt.

Vorübergehend kann es aufgrund von Lieferengpässen von Fahrzeugkomponenten (insbesondere Halbleitern) zu eingeschränkten Verfügbarkeiten kommen. Fortlaufend aktualisierte Informationen erhalten Sie auf unserer Homepage sowie bei Ihrem Mercedes-Benz Händler.

Polsterung

Polsterung aus Ledernachbildung ARTICO/Mikrofaser MICROCUT schwarz (651A)
Optional (CHF 0.–)

Ledernachbildung ARTICO salbeigrau/schwarz (158A)
Optional (CHF 0.–)

Polsterung aus Ledernachbildung ARTICO/Mikrofaser MICROCUT Bahia braun/schwarz (654A)
Optional (CHF 116.–)

Leder zweifarbig paprikarot/schwarz (277A)
Optional (CHF 116.–)

Leder schwarz (211A)
Optional (CHF 0.–)

Preise inkl. MwSt.

Vorübergehend kann es aufgrund von Lieferengpässen von Fahrzeugkomponenten (insbesondere Halbleitern) zu eingeschränkten Verfügbarkeiten kommen. Fortlaufend aktualisierte Informationen erhalten Sie auf unserer Homepage sowie bei Ihrem Mercedes-Benz Händler.

Zierelemente

Zierelemente Carbonstruktur (H62)
CHF 0.–

Zierelemente mit Sternemuster, beleuchtet (56H)
Optional (CHF 0.–)

Zierelemente Aluminium mit Längsschliff hell (H44)
Optional (CHF 202.–)

Zierelemente Holz Linde schwarz offenporig (H15)
Optional (CHF 301.–)

Zierelemente Holz Linde braun offenporig (03H)
Optional (CHF 301.–)

Preise inkl. MwSt.

Vorübergehend kann es aufgrund von Lieferengpässen von Fahrzeugkomponenten (insbesondere Halbleitern) zu eingeschränkten Verfügbarkeiten kommen. Fortlaufend aktualisierte Informationen erhalten Sie auf unserer Homepage sowie bei Ihrem Mercedes-Benz Händler.

Exterieur	**Base**	**PROGRESSIVE**	**AMG Line**
Motorhaube mit Powerdomes	●	●	●
Kühlerverkleidung mit mittigem Mercedes-Benz Stern und Einzellamelle in Silber mit Akzenten in hochglänzendem Schwarz	●	●	
Kühlerverkleidung im Rautenmuster mit Chromstiften, mittigem Mercedes-Benz Stern und Einzellamelle in Mattgrau mit Chromeinlagen und schwarzen Akzenten			●
43,2 cm (17") Leichtmetallräder im 5-Doppelspeichen-Design (25R)	●		
45,7 cm (18") Leichtmetallräder im 5-Doppelspeichen-Design (01R)		●	
48,3 cm (19'') AMG Leichtmetallräder im 5-Doppelspeichen-Design (RTF)			●
Bordkantenzierstab und Fenstereinfassung in Chrom	●	●	
Bordkantenzierstab und Fenstereinfassung in Aluminium hochglänzend			●
Tiefer gelegtes Komfort-Fahrwerk (nicht erhältlich für GLA 250 e)	●	●	●
LED High Performance-Scheinwerfer inkl. Adaptivem Fernlicht-Assistenten	●	●	●
Schalen für Radhaus und Seitenschürze in Schwarz granuliert	●		
Schalen für Seitenschürze in Schwarz granuliert mit Zierelementen in Chrom		●	
Radhausschalen in Fahrzeugfarbe, Zierelemente am Seitenschweller in Schwarz granuliert mit Chromeinlagen			●
Optischer Unterfahrschutz vorn und hinten in Silber	●		
Optischer Unterfahrschutz vorn und hinten in Chrom		●	
Frontschürze mit Zierelement in Grau		●	
AMG Frontschürze mit Frontsplitter in Fahrzeugfarbe mit Zierelement in Chrom			●
Dachreling aus poliertem Aluminium	●	●	●
Sichtbare Auspuffblende mit Zierelementen in Chrom		●	
AMG Heckschürze mit sichtbarer Auspuffblende und Zierelement in Chrom			●

Vorübergehend kann es aufgrund von Lieferengpässen von Fahrzeugkomponenten (insbesondere Halbleitern) zu eingeschränkten Verfügbarkeiten kommen. Fortlaufend aktualisierte Informationen erhalten Sie auf unserer Homepage sowie bei Ihrem Mercedes-Benz Händler.

Interieur	Base	PROGRESSIVE	AMG Line
Komfortsitze in ARTICO/Stoff	●	●	
Sportsitze in ARTICO/Mikrofaser MICROCUT schwarz			●
Fondsitzlehnen im Verhältnis 40/20/40 klappbar	●	●	●
Sitzbezüge in Ledernachbildung ARTICO/Stoff Bertrix schwarz	●	●	
Sitzbezüge in Ledernachbildung ARTICO/Mikrofaser MICROCUT schwarz mit roten Kontrastnähten			●
Sitzkomfort-Paket inkl. manueller achtfacher Sitzverstellung für Fahrer und Beifahrer	●	●	●
Gepäcknetz an der Rücklehne des Fahrer- und Beifahrersitzes	●	●	●
Multifunktions-Sportlenkrad in Leder mit Touch-Bedienung links und rechts, Lenkradschaltpaddles und Zierelementen in Silber	●	●	
Multifunktions-Sportlenkrad in Leder Nappa unten abgeflacht, im Griffbereich perforiert, mit Touch-Bedienung links und rechts sowie galvanisierten Lenkradschaltpaddles in Silberchrom			●
Einstiegsleisten mit «Mercedes-Benz» Schriftzug	●	●	●
Zierelemente mit Sternemuster	●	●	
Zierelemente in Carbonstruktur			●
Fussmatten Velours	●	●	
AMG Fussmatten			●
Dachhimmel Stoff in Kristallgrau	●		
Dachhimmel Stoff in Schwarz		●	●
AMG Sportpedale aus gebürstetem Edelstahl mit schwarzen Gumminoppen			●
Lüftungsschlitze in Schwarz mit Aussenring in Mattsilber	●		
Lüftungsschlitze in Schwarz mit Aussenring in Silberchrom und Luftführungsring in hochglänzendem Grau		●	●
Display mit 10,25'' Bildschirmdiagonale	●	●	●
Licht- und Sicht-Paket	●	●	●
Sportlicher Motorsound (nicht erhältlich für GLA 180 d und GLA 250 e)			●

Vorübergehend kann es aufgrund von Lieferengpässen von Fahrzeugkomponenten (insbesondere Halbleitern) zu eingeschränkten Verfügbarkeiten kommen. Fortlaufend aktualisierte Informationen erhalten Sie auf unserer Homepage sowie bei Ihrem Mercedes-Benz Händler.

Der neue GLA

Mercedes-AMG.

Vorübergehend kann es aufgrund von Lieferengpässen von Fahrzeugkomponenten (insbesondere Halbleitern) zu eingeschränkten Verfügbarkeiten kommen. Fortlaufend aktualisierte Informationen erhalten Sie auf unserer Homepage sowie bei Ihrem Mercedes-Benz Händler.

Technik.

Genau wie die Serienmodelle besitzt der Mercedes-AMG GLA 35 ein zusätzliches 48-Volt-Bordnetz sowie einen Riemen-Startergenerator (RSG). Er leistet 225 kW/306 PS bei einem maximalen Drehmoment von 400 Nm.

Als Mild-Hybrid ist der RSG noch agiler und liefert zusätzliche 10 kW beim Anfahren. Neu ist nun auch ein 8G-DCT AMG SPEEDSHIFT verbaut, und der neue Frontkühler erleichtert die Temperatursteuerung im Grenzbereich.

Interieur.

Der neue Mercedes-AMG GLA bietet serienmässig das AMG Performance Lenkrad mit AMG Lenkradtasten, über die der Fahrer AMG spezifische Funktionen steuern kann – etwa die Drei-Stufen-ESP oder AMG Dynamics –, ohne dabei die Hände vom Lenkrad nehmen zu müssen. Zudem ist der vertraute AMG Performance Sitz neu auch in der Trendfarbe Salbeigrau verfügbar.

Advanced Plus

Serienmässig

- Ambientebeleuchtung (877)
- Volldigitales Kombiinstrument (458)
- Kabelloses Ladesystem für mobile Endgeräte vorn (897)
- KEYLESS-GO Komfort-Paket (P17)
- Individualisierungspaket (2S0)
- AMG Performance Lenkrad in Leder Nappa (L6J)
- AMG Lenkradtasten (U88)
- Wärmedämmend dunkel getöntes Glas (840)

Vorübergehend kann es aufgrund von Lieferengpässen von Fahrzeugkomponenten (insbesondere Halbleitern) zu eingeschränkten Verfügbarkeiten kommen. Fortlaufend aktualisierte Informationen erhalten Sie auf unserer Homepage sowie bei Ihrem Mercedes-Benz Händler.

Der neue Mercedes-Benz GLA 35 4MATIC in Kosmosschwarz

Volldigitales Kombiinstrument (458)

Ambientebeleuchtung (877)

KEYLESS-GO Komfort-Paket (P17)

Kabelloses Ladesystem für mobile Endgeräte vorn (897)

Vorübergehend kann es aufgrund von Lieferengpässen von Fahrzeugkomponenten (insbesondere Halbleitern) zu eingeschränkten Verfügbarkeiten kommen. Fortlaufend aktualisierte Informationen erhalten Sie auf unserer Homepage sowie bei Ihrem Mercedes-Benz Händler.

Premium

Preis inkl. MwSt.

CHF 1800.–

Zusatzausstattung zur Ausstattungslinie Advanced Plus:

- Klimatisierungsautomatik THERMOTRONIC (581)
- Totwinkel-Assistent (234)
- Beleuchtete AMG Einstiegsleisten mit «AMG» Schriftzug und auswechselbarer Abdeckung (U45)
- MBUX Augmented Reality für die Navigation (U19)
- Advanced Soundsystem (853)
- Vorrüstung für MBUX Entertainment (22U)

Vorübergehend kann es aufgrund von Lieferengpässen von Fahrzeugkomponenten (insbesondere Halbleitern) zu eingeschränkten Verfügbarkeiten kommen. Fortlaufend aktualisierte Informationen erhalten Sie auf unserer Homepage sowie bei Ihrem Mercedes-Benz Händler.

Der neue Mercedes-Benz GLA 35 4MATIC in Digitalweiss

Advanced Soundsystem (853)

MBUX Augmented Reality für die Navigation (U19)

Klimatisierungsautomatik THERMOTRONIC (581)

Totwinkel-Assistent (234)

Vorübergehend kann es aufgrund von Lieferengpässen von Fahrzeugkomponenten (insbesondere Halbleitern) zu eingeschränkten Verfügbarkeiten kommen. Fortlaufend aktualisierte Informationen erhalten Sie auf unserer Homepage sowie bei Ihrem Mercedes-Benz Händler.

Premium Plus

Preis inkl. MwSt.

Von CHF 3900.-

bis CHF 5600.-

Zusatzausstattung zur Ausstattungslinie AMG Premium:

- Head-up-Display (463)
- MBUX Interieur-Assistent (77B)
- MULTIBEAM LED (642)
- Park-Paket mit 360°-Kamera (P47)
- Fahrersitz, elektrisch einstellbar mit Memory-Funktion (275)
- Beifahrersitz, elektrisch einstellbar mit Memory-Funktion (242)
- Panorama-Schiebedach (413)
- Umfeldbeleuchtung mit Projektion des Markenlogos (586)

Vorübergehend kann es aufgrund von Lieferengpässen von Fahrzeugkomponenten (insbesondere Halbleitern) zu eingeschränkten Verfügbarkeiten kommen. Fortlaufend aktualisierte Informationen erhalten Sie auf unserer Homepage sowie bei Ihrem Mercedes-Benz Händler.

Der neue Mercedes-Benz GLA 35 4MATIC in Iridiumsilber

Head-up-Display (463)

Fahrersitz, elektrisch einstellbar mit Memory-Funktion (275)

Panorama-Schiebedach (413)

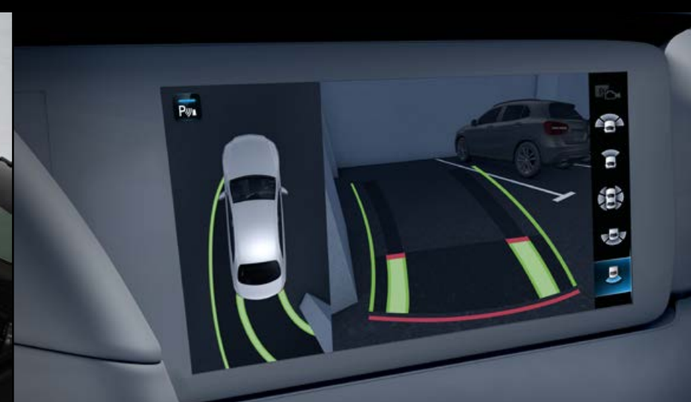

Park-Paket mit 360°-Grad-Kamera (P47)

Vorübergehend kann es aufgrund von Lieferengpässen von Fahrzeugkomponenten (insbesondere Halbleitern) zu eingeschränkten Verfügbarkeiten kommen. Fortlaufend aktualisierte Informationen erhalten Sie auf unserer Homepage sowie bei Ihrem Mercedes-Benz Händler.

Wählen Sie Ihr Rad – 19"/20"/21" (Mercedes-AMG GLA 35 4MATIC)

48,3 cm (19") AMG Leichtmetallräder im 5-Doppelspeichen-Design (RTH)
Optional (CHF 0.–)

48,3 cm (19") AMG Leichtmetallräder im 10-Speichen-Design (RVL) **Optional (CHF 636.–)**

48,3 cm (19") AMG Leichtmetallräder im 10-Speichen-Design (RVZ) **Optional (CHF 636.–)**

50,8 cm (20") AMG Leichtmetallräder im 5-Doppelspeichen-Design (RTX) **Optional (CHF 1156.–)**

50,8 cm (20") AMG Leichtmetallräder im 5-Doppelspeichen-Design (RTW)
Optional (CHF 1156.–)

53,3 cm (21") AMG Leichtmetallräder im Vielspeichen-Design (RWX) **Optional (CHF 1388.–)**

53,3 cm (21") AMG Leichtmetallräder im Vielspeichen-Design (RWY) **Optional (CHF 1793.–)**

Preise inkl. MwSt.

Vorübergehend kann es aufgrund von Lieferengpässen von Fahrzeugkomponenten (insbesondere Halbleitern) zu eingeschränkten Verfügbarkeiten kommen. Fortlaufend aktualisierte Informationen erhalten Sie auf unserer Homepage sowie bei Ihrem Mercedes-Benz Händler.

Polsterung (Mercedes-AMG GLA 35 4MATIC)

Polsterung aus Ledernachbildung ARTICO/Mikrofaser MICROCUT schwarz (651A)
Optional (CHF 0.–)

Ledernachbildung ARTICO salbeigrau/schwarz (158A)
Optional (CHF 0.–)

Polsterung aus Ledernachbildung ARTICO/Mikrofaser MICROCUT Bahia braun/schwarz (654A)
Optional (CHF 116.–)

Leder schwarz (211A)
Optional (CHF 0.–)

Leder zweifarbig paprikarot/schwarz (277A)
Optional (CHF 116.–)

Preise inkl. MwSt.

Vorübergehend kann es aufgrund von Lieferengpässen von Fahrzeugkomponenten (insbesondere Halbleitern) zu eingeschränkten Verfügbarkeiten kommen. Fortlaufend aktualisierte Informationen erhalten Sie auf unserer Homepage sowie bei Ihrem Mercedes-Benz Händler.

Zierelemente

Zierelemente Carbonstruktur (H62)
Optional (CHF 0.–)

Zierelemente mit Sternemuster, beleuchtet (56H)
Optional (CHF 0.–)

Zierelemente Aluminium mit Längsschliff hell (H44)
Optional (CHF 202.–)

Zierelemente Holz Linde schwarz offenporig (H15)
Optional (CHF 301.–)

Zierelemente Holz Linde braun offenporig (03H)
Optional (CHF 301.–)

Preise inkl. MwSt.

Vorübergehend kann es aufgrund von Lieferengpässen von Fahrzeugkomponenten (insbesondere Halbleitern) zu eingeschränkten Verfügbarkeiten kommen. Fortlaufend aktualisierte Informationen erhalten Sie auf unserer Homepage sowie bei Ihrem Mercedes-Benz Händler.

AMG Night-Paket I

Preis inkl. MwSt.

CHF 520.-

1 Frontsplitter und Zierelemente an den Lamellen am äusseren Lufteinlass in Schwarz hochglänzend.

2 AMG Seitenschweller und Einlagen in Schwarz hochglänzend.

3 Bordkantenzierstab und Fenstereinfassung in Schwarz hochglänzend.

4 Gehäuse der Aussenspiegel in Schwarz hochglänzend und wärmedämmend dunkel getöntes Glas ab B-Säule.

5 Verchromte Auspuffblende, Zierelemente in Schwarz.

1

2 3

4

5

Vorübergehend kann es aufgrund von Lieferengpässen von Fahrzeugkomponenten (insbesondere Halbleitern) zu eingeschränkten Verfügbarkeiten kommen. Fortlaufend aktualisierte Informationen erhalten Sie auf unserer Homepage sowie bei Ihrem Mercedes-Benz Händler.

AMG Night-Paket II

Preis inkl. MwSt.

CHF 463.-

1 Exklusiver AMG Kühlergrill, abgedunkelt mit vertikalen Streben in schwarzem Chrom.

2 Modellplakette auf der Heckklappe und Flügel in schwarzem Chrom.

3 Mercedes-Benz Stern in schwarzem Chrom am Heck.

4 Attraktive 50,8 cm (20") AMG Leichtmetallräder im 5-Doppelspeichen-Design (RTX), optional.

Vorübergehend kann es aufgrund von Lieferengpässen von Fahrzeugkomponenten (insbesondere Halbleitern) zu eingeschränkten Verfügbarkeiten kommen. Fortlaufend aktualisierte Informationen erhalten Sie auf unserer Homepage sowie bei Ihrem Mercedes-Benz Händler.

AMG Aerodynamik-Paket

Preis inkl. MwSt.

CHF 1908.-

1 Frontschürze mit vergrössertem Frontsplitter und zusätzlichen Flics in Schwarz hochglänzend.

2 AMG Heckflügel in Schwarz hochglänzend.

3 Seitliche Spoilerlippen in Schwarz hochglänzend an den optischen Luftauslässen der Heckschürze.

4 Diffusorschaufeln in Schwarz hochglänzend.

Vorübergehend kann es aufgrund von Lieferengpässen von Fahrzeugkomponenten (insbesondere Halbleitern) zu eingeschränkten Verfügbarkeiten kommen. Fortlaufend aktualisierte Informationen erhalten Sie auf unserer Homepage sowie bei Ihrem Mercedes-Benz Händler.

Der neue Mercedes-Benz GLA

Sonder-ausstattungen.

Vorübergehend kann es aufgrund von Lieferengpässen von Fahrzeugkomponenten (insbesondere Halbleitern) zu eingeschränkten Verfügbarkeiten kommen. Fortlaufend aktualisierte Informationen erhalten Sie auf unserer Homepage sowie bei Ihrem Mercedes-Benz Händler.

Night-Paket (PROGRESSIVE)

Preis inkl. MwSt.

CHF 520.-

1 Gehäuse der Aussenspiegel in Schwarz hochglänzend und wärmedämmend dunkel getöntes Glas ab B-Säule.

2 Einzellamelle in der Kühlerverkleidung in Schwarz hochglänzend mit Chromeinlagen und Akzenten in Schwarz hochglänzend.

3 Optischer Unterfahrschutz vorn und hinten in Schwarz hochglänzend.

4 Bordkantenzierstab und Fenstereinfassung in Schwarz hochglänzend.

5 45,7 cm (18") Leichtmetallräder im 5-Doppelspeichen-Design (R38), in Schwarz lackiert.

1

2

3

4

5

Vorübergehend kann es aufgrund von Lieferengpässen von Fahrzeugkomponenten (insbesondere Halbleitern) zu eingeschränkten Verfügbarkeiten kommen. Fortlaufend aktualisierte Informationen erhalten Sie auf unserer Homepage sowie bei Ihrem Mercedes-Benz Händler.

Night-Paket (AMG Line)

Preis inkl. MwSt.

CHF 173.-

1 Gehäuse der Aussenspiegel in Schwarz hochglänzend und wärmedämmend dunkel getöntes Glas ab B-Säule.

2 Einzellamelle in Schwarz hochglänzend in der Kühlerverkleidung.

3 AMG Heckschürze mit sichtbarer Auspuffblende und Fensterzierleiste in Schwarz hochglänzend.

4 Bordkantenzierstab und Fenstereinfassung in Schwarz hochglänzend.

5 48,3 cm (19") AMG Leichtmetallräder im 5-Doppelspeichen-Design (RTG), in Schwarz lackiert.

1

2

3

4

5

Vorübergehend kann es aufgrund von Lieferengpässen von Fahrzeugkomponenten (insbesondere Halbleitern) zu eingeschränkten Verfügbarkeiten kommen. Fortlaufend aktualisierte Informationen erhalten Sie auf unserer Homepage sowie bei Ihrem Mercedes-Benz Händler.

Lackierung

Polarweiss Uni (149U) – **Serienmässig**

Nachtschwarz Uni (696U) – **Optional (CHF 400.–)**

Kosmosschwarz metallic (191U) – **Optional (CHF 1000.–)**

Mountaingrau metallic (787U) – **Optional (CHF 1000.–)**

High-tech Silber Metallic (922U) – **Optional (CHF 1000.–)**

Digitalweiss metallic (144U) – **Optional (CHF 1000.–)**

Spektralblau metallic (970U) – **Optional (CHF 1000.–)**

MANUFAKTUR patagonienrot metallic (993U) –
Optional (CHF 1500.–)

MANUFAKTUR mountaingrau magno (662U) –
Optional (CHF 3000.–)

Vorübergehend kann es aufgrund von Lieferengpässen von Fahrzeugkomponenten (insbesondere Halbleitern) zu eingeschränkten Verfügbarkeiten kommen. Fortlaufend aktualisierte Informationen erhalten Sie auf unserer Homepage sowie bei Ihrem Mercedes-Benz Händler.

Ausstattungslinien und Pakete

		Diesel			Hybrid	Benzin					
CODE	**AUSSTATTUNG**	GLA 180 d	GLA 200 d 4MATIC	GLA 220 d 4MATIC	GLA 250 e	GLA 180	GLA 200	GLA 220 4MATIC	GLA 250 4MATIC	AMG GLA 35 4MATIC	AMG GLA 45 S 4MATIC+
PSA	**Entry** Enthält: Ablagefach mit versenkbarem Deckel in der Mittelkonsole (73B), LED High Performance-Scheinwerfer (632), Adaptiver Fernlicht-Assistent (608), Rückfahrkamera (218), Multifunktions-Sportlenkrad in Leder (L3E), Vorrüstung für digitale Schlüsselübergabe (20U), ZENTRALDISPLAY (859), Komfortsitze (7U2), USB-Paket Plus (72B), Ladekabel für Wallbox und öffentliche Ladestationen, 5 m, glatt (9B2), Remote und Charging Services Plus (38U)[1], absenkbares Komfort-Fahrwerk (677)[2], MBUX Navigation Premium (PBG), Sitzheizung für Fahrer und Beifahrer (873), TIREFIT (B51), Remote Services (00U)[3], Laderaum-Paket (942)	S	S	S	S	S	S	S	–	–	–
PSD	**Entry Advanced** Enthält: Entry (PSA), 4-Wege-Lordosenstütze (U22), Spiegel-Paket (P49), Park-Paket mit Rückfahrkamera (P44), EASY-PACK Heckklappe (890)	●	●	●	●	●	●	●	–	–	–
PSE	**PROGRESSIVE Line Advanced** Enthält: Entry Advanced (PSD), PROGRESSIVE Line (P59)	●	●	●	●	●	●	●	S	–	–
PSI	**PROGRESSIVE Line Advanced Plus** Enthält: PROGRESSIVE Line Advanced (PSE), KEYLESS-GO Komfort-Paket (P17), Ambientebeleuchtung (877), kabelloses Ladesystem für mobile Endgeräte vorn (897), volldigitales Kombiinstrument (458), Individualisierungspaket (2S0)	●	●	●	●	●	●	●	●	–	–

[1] Nicht erhältlich für GLA 250 e.
[2] Nicht erhältlich für Mercedes-AMG GLA 35 4MATIC und GLA 250 e.
[3] Nicht erhältlich für GLA 250 e.

● Gegen Aufpreis erhältlich ○ Ohne Aufpreis erhältlich **S** Serienausstattung – Nicht verfügbar

Vorübergehend kann es aufgrund von Lieferengpässen von Fahrzeugkomponenten (insbesondere Halbleitern) zu eingeschränkten Verfügbarkeiten kommen. Fortlaufend aktualisierte Informationen erhalten Sie auf unserer Homepage sowie bei Ihrem Mercedes-Benz Händler.

Ausstattungslinien und Pakete

		Diesel			Hybrid	Benzin					
CODE	**AUSSTATTUNG**	GLA 180 d	GLA 200 d 4MATIC	GLA 220 d 4MATIC	GLA 250 e	GLA 180	GLA 200	GLA 220 4MATIC	GLA 250 4MATIC	AMG GLA 35 4MATIC	AMG GLA 45 S 4MATIC+
PSJ	**AMG Line Advanced Plus** Enthält: Advanced, KEYLESS-GO Komfort-Paket (P17), Ambientebeleuchtung (877), kabelloses Ladesystem für mobile Endgeräte vorn (897), volldigitales Kombiinstrument (458), Individualisierungspaket (2S0), AMG Line (950), wärmedämmend dunkel getöntes Glas (840)	●	●	●	●	●	●	●	●	**S**	**–**
PSN	**AMG Line Premium** Enthält: AMG Line Advanced Plus (PSJ), Totwinkel-Assistent (234), Einstiegsleisten mit «Mercedes-Benz» Schriftzug, beleuchtet und mit auswechselbarer Abdeckung (U45), MBUX Augmented Reality für die Navigation (U19), Advanced Soundsystem (853), Klimatisierungsautomatik THERMOTRONIC (581)	●	●	●	●	●	●	●	●	●	**S**
PSQ	**AMG Line Premium Plus** Enthält: AMG Line Premium (PSN) MULTIBEAM LED (642), Head-up-Display (463), MBUX Interieur-Assistent (77B), Park-Paket mit 360°-Kamera (P47), Fahrersitz, elektrisch einstellbar mit Memory-Funktion (275), Power Beifahrersitz, elektrisch einstellbar mit Memory-Funktion (242), Panorama-Schiebedach (413), Umfeldbeleuchtung mit Projektion des Markenlogos (586)	●	●	●	●	●	●	●	●	●	●

● Gegen Aufpreis erhältlich ○ Ohne Aufpreis erhältlich **S** Serienausstattung **–** Nicht verfügbar

Vorübergehend kann es aufgrund von Lieferengpässen von Fahrzeugkomponenten (insbesondere Halbleitern) zu eingeschränkten Verfügbarkeiten kommen. Fortlaufend aktualisierte Informationen erhalten Sie auf unserer Homepage sowie bei Ihrem Mercedes-Benz Händler.

Optionen

CODE	AUSSTATTUNG	Entry	Entry Advanced	PROGRESSIVE Line Advanced	PROGRESSIVE Line Advanced Plus	AMG Line Advanced Plus	AMG Line Premium	AMG Line Premium Plus
458	**Volldigitales Kombiinstrument**	●	●	●	S	S	S	S
581	**Klimatisierungsautomatik THERMOTRONIC**	●	●	●	●	●	S	S
234	**Totwinkel-Assistent**	–	●	●	●	●	S	S
413	**Panorama-Schiebedach**	–	–	●	●	●	●	S
275	**Fahrersitz, elektrisch einstellbar mit Memory-Funktion**	–	–	●	●	●	●	S
241/242	**Elektrisch einstellbarer Beifahrersitz mit Memory-Funktion**	–	–	●	●	●	●	S
P47	**Park-Paket mit 360°-Kamera**	–	–	●	●	●	●	S
641/642	**MULTIBEAM LED**	–	–	●	●	●	●	S
21U	**Dashcam**	–	●	●	●	●	●	●
459	**Fahrwerk mit adaptiver Verstelldämpfung** Nicht erhältlich für GLA 250 e	●	●	●	●	●	●	●
485	**Komfort-Fahrwerk**	●	●	●	●	–	–	–
	Erhältlich für GLA 250 e	S	S	S	S	S	S	S
PAD	**Technik-Paket** Enthält: Bremsanlage mit grösseren Bremsscheiben auf der Vorderachse (U29), Fahrwerk mit adaptiver Verstelldämpfung (459), MULTIBEAM LED (642), Fahrassistenz-Paket (P79), KEYLESS-GO Komfort-Paket (889)	–	–	–	●	●	●	●
550	**Anhängerkupplung mit ESP®-Anhängerstabilisierung**	●	●	●	●	●	●	●
U37	**Nebelleuchten vorn**	●	●	●	●	–	–	–
PAV	**Winterpaket** Enthält: Sitzheizung für Fahrer und Beifahrer (873), Lenkradheizung (443), Scheibenwaschanlage beheizt (875)	●	●	●	●	●	●	●
U40	**Trennnetz**	●	●	●	●	●	●	●
810	**Burmester® Surround-Sound-System**	–	–	●	●	●	●	●
228	**Standheizung**	●	●	●	●	●	●	●

● Gegen Aufpreis erhältlich ○ Ohne Aufpreis erhältlich **S** Serienausstattung – Nicht verfügbar

Vorübergehend kann es aufgrund von Lieferengpässen von Fahrzeugkomponenten (insbesondere Halbleitern) zu eingeschränkten Verfügbarkeiten kommen. Fortlaufend aktualisierte Informationen erhalten Sie auf unserer Homepage sowie bei Ihrem Mercedes-Benz Händler.

Optionen

CODE	AUSSTATTUNG	Entry	Entry Advanced	PROGRESSIVE Line Advanced	PROGRESSIVE Line Advanced Plus	AMG Line Advanced Plus	AMG Line Premium	AMG Line Premium Plus
567	**Fondsitze längs verstellbar** Nur in Verbindung mit Armlehne hinten (400)	●	●	●	●	●	●	●
400	**Armlehne hinten** Nur in Verbindung mit Fondsitze längs verstellbar (567)	●	●	●	●	●	●	●
P55	**Night-Paket**	–	–	●	●	●	●	●
840	**Wärmedämmend dunkel getöntes Glas**	–	–	●	●	S	S	S
L3M	**Multifunktions-Sportlenkrad Ledernachbildung ARTICO** Nicht in Verbindung mit Lenkradheizung (443), Fahrassistenz-Paket (P79), AMG Line (950)	●	●	●	●	–	–	–
207	**Aktiver Abstandsassistent DISTRONIC**	–	●	●	●	●	●	●
P79	**Fahrassistenz-Paket**	–	●	●	●	●	●	●
513	**Verkehrszeichen-Assistent**	–	●	●	●	●	●	●
P54	**GUARD 360° Fahrzeugsicherung**	–	–	●	●	●	●	●
P82	**GUARD 360° Fahrzeugsicherung Plus** Nur in Verbindung mit Park-Paket mit 360°-Kamera (P47)	–	–	●	●	●	●	●
293	**Seitentaschen im Fond**	●	●	●	●	●	●	●
B26	**AMG Aerodynamik-Paket**[1] Nur in Verbindung mit AMG Night-Paket	–	–	–	–	●	●	●
PBY	**AMG Performance Sitz-Paket Advanced**[1] Enthält: AMG Performance Sitze (555), Sitzheizung für Fahrer und Beifahrer (873), Fahrersitz, elektrisch einstellbar mit Memory-Funktion (275), Beifahrersitz, elektrisch einstellbar mit Memory-Funktion (242/241), Multikontursitz-Paket	–	–	–	–	●	●	●
PBZ	**AMG Performance Sitz-Paket High-End**[1] Enthält: AMG Performance Sitze (555), Sitzheizung für Fahrer und Beifahrer (873), Fahrersitz, elektrisch einstellbar mit Memory-Funktion (275), Beifahrersitz, elektrisch einstellbar mit Memory-Funktion (242/241), Multikontursitz-Paket, AMG Leder-Paket (P39)	–	–	–	–	●	●	●

[1]Erhältlich nur für Mercedes-AMG GLA 35 4MATIC.

● Gegen Aufpreis erhältlich ○ Ohne Aufpreis erhältlich **S** Serienausstattung – Nicht verfügbar

Vorübergehend kann es aufgrund von Lieferengpässen von Fahrzeugkomponenten (insbesondere Halbleitern) zu eingeschränkten Verfügbarkeiten kommen. Fortlaufend aktualisierte Informationen erhalten Sie auf unserer Homepage sowie bei Ihrem Mercedes-Benz Händler.

Optionen

CODE	AUSSTATTUNG	Entry	Entry Advanced	PROGRESSIVE Line Advanced	PROGRESSIVE Line Advanced Plus	AMG Line Advanced Plus	AMG Line Premium	AMG Line Premium Plus
L6K	**AMG Performance Lenkrad Leder Nappa/Mikrofaser MICROCUT**[1]	–	–	–	–	●	●	●
U70	**Bremssättel rot lackiert**[1]	–	–	–	–	●	●	●
P60	**AMG Night-Paket**[1]	–	–	–	–	●	●	●
PAZ	**AMG Night-Paket II**[1] Nur in Verbindung mit AMG Night-Paket (P60)	–	–	–	–	●	●	●
401	**Sitzklimatisierung für Fahrer und Beifahrer**[1] Nur in Verbindung mit AMG Performance Sitz-Paket High-End (PBZ)	–	–	–	–	●	●	●
459	**AMG RIDE CONTROL Fahrwerk** Erhältlich nur für Mercedes-AMG GLA 35 4MATIC	–	–	–	–	●	●	●
639	**Flexibles Ladesystem Pro**	●	●	●	●	●	●	●

[1]Erhältlich nur für Mercedes-AMG GLA 35 4MATIC.

● Gegen Aufpreis erhältlich ○ Ohne Aufpreis erhältlich **S** Serienausstattung – Nicht verfügbar

Vorübergehend kann es aufgrund von Lieferengpässen von Fahrzeugkomponenten (insbesondere Halbleitern) zu eingeschränkten Verfügbarkeiten kommen. Fortlaufend aktualisierte Informationen erhalten Sie auf unserer Homepage sowie bei Ihrem Mercedes-Benz Händler.

Der neue Mercedes-Benz GLA

Digitale Extras.

Vorübergehend kann es aufgrund von Lieferengpässen von Fahrzeugkomponenten (insbesondere Halbleitern) zu eingeschränkten Verfügbarkeiten kommen. Fortlaufend aktualisierte Informationen erhalten Sie auf unserer Homepage sowie bei Ihrem Mercedes-Benz Händler.

Unsere Digitalen Extras. Das Upgrade für Ihren Mercedes-Benz:

Holen Sie sich mit unseren Digitalen Extras das Upgrade für Ihren Mercedes-Benz und nutzen Sie Ihr Smartphone, um Ihr Fahrzeug remote zu bedienen, individuell anzupassen und digital zu ergänzen

Denn bei Mercedes-Benz ist mehr für Sie drin. Viele Digitale Extras zu den Themen Remote, Navigation, Laden, Urban Guard und Entertainment sind bereits ab Neufahrzeugkauf für eine Laufzeit von 36 Monaten enthalten.

Die genaue Verfügbarkeit hängt von Ihrem Fahrzeug, den gewählten Sonderausstattungen, dem Baujahr und dem Land ab, in dem Sie leben.

Nach Ablauf der Erstlaufzeit können Sie die gewünschten Digitalen Extras einfach und bequem im Mercedes me Store verlängern.

Vorübergehend kann es aufgrund von Lieferengpässen von Fahrzeugkomponenten (insbesondere Halbleitern) zu eingeschränkten Verfügbarkeiten kommen. Fortlaufend aktualisierte Informationen erhalten Sie auf unserer Homepage sowie bei Ihrem Mercedes-Benz Händler.

Erleben Sie die Digitalen Extras für Ihren Mercedes.

Unsere kostenlosen Digitalen Extras für Sie: Telediagnose, Unfall- und Pannenmanagement sowie Wartungsmanagement.

Telediagnose.[1]

Das Digitale Extra Telediagnose informiert Sie, wenn der Austausch von Verschleissteilen wie beispielsweise den Bremsbeläge nötig ist. Zusätzlich wird die Information automatisch an Ihren Mercedes-Benz Service-Partner übermittelt, der sich mit Ihnen für einen Servicetermin in Verbindung setzt. Damit Sie entspannt unterwegs sein können.

Ab Aktivierung kostenfrei nutzbar – Serienmässig

Unfall- und Pannenmanagement.[1]

Schnelle Hilfe im Fall der Fälle: mit dem Mercedes me Unfall- und Pannenmanagement. Über die Mercedes me Taste oder den Telefonbucheintrag im Adressbuch stellt Ihr Mercedes-Benz eine Sprachverbindung mit dem Customer Assistance Center her. Bei aktiviertem Dienst werden dabei relevante Fahrzeugdaten und Ihr Standort übermittelt, sodass entweder unser geschultes Personal direkt am Telefon oder der nächstgelegene Mercedes-Benz Service-Partner weiterhilft – selbst, wenn Sie sich nicht sicher sind, an welchem Ort Sie sich gerade genau befinden.

Ab Aktivierung kostenfrei nutzbar – Serienmässig

Wartungsmanagement.[1]

Erleben Sie, wie einfach die Wartung Ihres Mercedes-Benz sein kann. Das Digitale Extra Wartungsmanagement erinnert Sie an anstehende Wartungen und unterstützt Sie bei der Terminbuchung. Bei aktiviertem Dienst werden zudem relevante Fahrzeugdaten vorab an Ihren Mercedes-Benz Service-Partner übermittelt, um den Wartungstermin möglichst effizient zu gestalten.

Ab Aktivierung kostenfrei nutzbar – Serienmässig

[1] Um die Dienste nutzen zu können, müssen Sie sich auf dem Mercedes me Portal registrieren und die Nutzungsbedingungen für die Mercedes me Connect Dienste akzeptieren. Zudem muss das jeweilige Fahrzeug mit dem Benutzerkonto gekoppelt werden und die Dienste, deren jeweilige Nutzungsbedingungen Sie akzeptieren müssen, sind zu aktivieren.

Digitale Extras – Highlights

MBUX Navigation Premium (PBG)[1]

Mit der MBUX Navigation Premium kommen Sie rasch und gut informiert ans Ziel. Hierzu gehört, dass Sie sich stets auf aktuelle Kartendaten verlassen können – einschliesslich Satellitenansicht, präziser Verkehrsinformationen und schneller Online-Routenführung. Und nicht zuletzt machen die intelligent vernetzten Funktionen Ihre Reise sicherer.

Ab Aktivierung 3 Jahre kostenfrei nutzbar – Serienmässig

REMOTE SERVICES (00U)[1]

Vorrüstung Fahrzeug-Setup

Vollständige Kontrolle, jederzeit und überall: Mit der Mercedes me App auf Ihrem Smartphone können Sie auch aus der Ferne Einstellungen ändern und Informationen abrufen. So können Sie beispielsweise die gewünschte Temperatur für den Innenraum des Fahrzeugs einstellen, eine Adresse auf Ihr Navigationssystem übertragen oder die Türen verriegeln.

Ab Aktivierung 3 Jahre kostenfrei nutzbar – Serienmässig

Vorrüstung Fahrzeugüberwachung

Stets an Ihrer Seite: Die Fahrzeugüberwachung verbindet Sie mit Ihrem Auto und garantiert, dass Sie stets die Informationen erhalten, die Sie brauchen. Dank einer speziellen App wissen Sie immer, wo sich Ihr Fahrzeug befindet, und Sie können sogar das Gebiet festlegen, in welchem Ihr Fahrzeug genutzt werden darf. Zudem werden Sie sofort über jede unerwünschte Bewegung informiert.

Ab Aktivierung 3 Jahre kostenfrei nutzbar – Serienmässig

Vorrüstung für digitale Schlüsselübergabe (20U)[1]

Teilen Sie Ihr Fahrzeug mit Freunden und Familienmitgliedern – egal, wo Sie gerade sind und einfach per Mercedes me App. Sie behalten die Kontrolle und entscheiden, wem Sie Ihren Mercedes-Benz überlassen. Über die App entriegeln Sie Ihr Fahrzeug aus der Ferne und aktivieren den hinterlegten Fahrzeugschlüssel für den am Fahrzeug befindlichen Nutzer.

Ab Aktivierung 3 Jahre kostenfrei nutzbar – Serienmässig

1 Die markierten Elemente sind Mercedes me Dienste. Um die Dienste nutzen zu können, müssen Sie sich auf dem Mercedes me Portal registrieren und auch die Nutzungsbedingungen für die Mercedes me connect Dienste akzeptieren. Ausserdem muss das jeweilige Fahrzeug mit dem Nutzerkonto gekoppelt sein. Nach Ablauf der Erstlaufzeit können die Dienste kostenpflichtig verlängert werden. Die erstmalige Freischaltung der Dienste ist innerhalb von einem Jahr nach Erstregistrierung oder Inbetriebnahme durch den Kunden möglich, je nachdem, was zuerst eintritt.

Optionen

CODE	DIGITALE EXTRAS MERCEDES ME CONNECT[1]	Laufzeit[2]	Diesel			Hybrid	Benzin					
			GLA 180 d	GLA 200 d 4MATIC	GLA 220 d 4MATIC	GLA 250 e	GLA 180	GLA 200	GLA 220 4MATIC	GLA 250 4MATIC	Mercedes-AMG GLA 35 4MATIC	Mercedes-AMG GLA 35 4MATIC
362	**Kommunikationsmodul (LTE) für die Nutzung von Mercedes me Connect Diensten**	unbegrenzt	S	S	S	S	S	S	S	S	S	S
537	**Digitales Radio**	unbegrenzt	S	S	S	S	S	S	S	S	S	S
355	**Erweiterte Funktionen MBUX**	unbegrenzt	S	S	S	S	S	S	S	S	S	S
P54	**GUARD 360° Fahrzeugsicherung**	3 Jahre	●	●	●	●	●	●	●	●	●	●
P82	**GUARD 360° Fahrzeugsicherung Plus**	3 Jahre	●	●	●	●	●	●	●	●	●	●
502	**Kartenaktualisierungen 7 Jahre kostenlos**	7 Jahre	S	S	S	S	S	S	S	S	S	S
U19	**MBUX Augmented Reality für die Navigation**	unbegrenzt	●	●	●	●	●	●	●	●	●	●
	In Verbindung mit AMG Line Premium (PSN)/AMG Line Premium Plus (PSQ)		S	S	S	S	S	S	S	S	S	S
	Nur in Verbindung mit Dashcam (21U)											
PBG	**MBUX Navigation Premium**	3 Jahre (Ausnahme: Live Traffic und Kartenaktualisierungen 7 Jahre)	S	S	S	S	S	S	S	S	S	S
351	**Mercedes-Benz Notrufsystem**	unbegrenzt	S	S	S	S	S	S	S	S	S	S
22U	**Vorrüstung für MBUX Entertainment**	1 Jahr	○	○	○	○	○	○	○	○	○	○
	In Verbindung mit AMG Line Premium (PSN)/AMG Line Premium Plus (PSQ)		S	S	S	S	S	S	S	S	S	S
	Nur in Verbindung mit Advanced Soundsystem (853), Burmester® 3D-Surround-Soundsystem (810)											

Weitere Informationen zu den Mercedes me Produkten und häufig gestellte Fragen (FAQ) finden Sie auf unserer Website:

> Mercedes me Store

[1] Um die Dienste nutzen zu können, müssen Sie sich auf dem Mercedes me Portal registrieren und die Nutzungsbedingungen für die Mercedes me Connect Dienste akzeptieren. Ausserdem muss das jeweilige Fahrzeug mit dem Nutzerkonto gekoppelt sein. Nach Ablauf der Erstlaufzeit können die Dienste kostenpflichtig verlängert werden. Die erstmalige Freischaltung der Dienste ist innerhalb von 1 Jahr nach Erstregistrierung oder Inbetriebnahme durch den Kunden möglich, je nachdem, was zuerst eintritt.
[2] Am Ende der Laufzeit können Sie die gewünschten Produkte in unserem Mercedes me Store verlängern.

● Gegen Aufpreis erhältlich ○ Ohne Aufpreis erhältlich **S** Serienausstattung — Nicht verfügbar

Vorübergehend kann es aufgrund von Lieferengpässen von Fahrzeugkomponenten (insbesondere Halbleitern) zu eingeschränkten Verfügbarkeiten kommen. Fortlaufend aktualisierte Informationen erhalten Sie auf unserer Homepage sowie bei Ihrem Mercedes-Benz Händler.

Optionen

CODE	DIGITALE EXTRAS MERCEDES ME CONNECT[1]	Laufzeit[2]	Diesel			Hybrid	Benzin					
			GLA 180 d	GLA 200 d 4MATIC	GLA 220 d 4MATIC	GLA 250 e	GLA 180	GLA 200	GLA 220 4MATIC	GLA 250 4MATIC	Mercedes-AMG GLA 35 4MATIC	Mercedes-AMG GLA 45 S 4MATIC+
01U	**Vorrüstung für Navigationsdienste**	3 Jahre	S	S	S	S	S	S	S	S	S	S
	Enthält: Anzeige von Online-Inhalten in der Navigationskarte, lokale Suche, Parkplätze, Wetterdienste.											
34U	**Remote Services Premium**	3 Jahre	●	●	●	●	●	●	●	●	●	●
38U	**Remote und Charging Services Plus**	3 Jahre	—	—	—	S	—	—	—	—	—	—
	Enthält: Remote Services (00U)											
	Mercedes me Charge Tarif S: Laden Sie Ihren elektrifizierten Mercedes-Benz einfach und bequem in einem der grössten Ladenetzwerke. Durch unsere komfortablen Authentifizierungsmethoden können Sie Ihre bevorzugte Ladestation flexibel zu aktuellen Konditionen nutzen.	unbegrenzt	—	—	—	S	—	—	—	—	—	—
	Mercedes me Charge Tarif M: 1 Jahr ohne Grundgebühr inkludiert, sonst CHF 4.90 pro Monat. Weitere Informationen und alle Details zu unseren Mercedes me Charge Ladetarifen finden Sie hier:	1 Jahr	—	—	—	S	—	—	—	—	—	—
	> Ladetarife											
13U	**Vorrüstung für Remote- und Navigationsdienste**	unbegrenzt	—	—	—	S	—	—	—	—	—	—
	Enthält: Programmierung von Ladeeinstellungen und Vorklimatisierung, Reichweitenanzeige per App.											
20U	**Vorrüstung für digitale Schlüsselübergabe**	3 Jahre	S	S	S	S	S	S	S	S	S	S
367	**Vorrüstung für Live Traffic Information**	7 Jahre	S	S	S	S	S	S	S	S	S	S
2S0	**Individualisierungspaket**	1 Jahr	O	O	O	O	O	O	O	O	O	O
	In Verbindung mit PROGRESSIVE Line Advanced Plus (PSI)/AMG Line Advanced Plus (PSJ)/AMG Line Premium (PSN)/AMG Line Premium Plus (PSQ)		S	S	S	S	S	S	S	S	S	S

Zusätzliche Informationen über die Mercedes me Produkte und häufig gestellte Fragen finden Sie auf unserer Website:

> Mercedes me Store

[1] Um die Dienste nutzen zu können, müssen Sie sich auf dem Mercedes me Portal registrieren und die Nutzungsbedingungen für die Mercedes me Connect Dienste akzeptieren. Ausserdem muss das jeweilige Fahrzeug mit dem Nutzerkonto gekoppelt sein. Nach Ablauf der Erstlaufzeit können die Dienste kostenpflichtig verlängert werden. Die erstmalige Freischaltung der Dienste ist innerhalb von 1 Jahr nach Erstregistrierung oder Inbetriebnahme durch den Kunden möglich, je nachdem, was zuerst eintritt.
[2] Am Ende der Laufzeit können Sie die gewünschten Produkte in unserem Mercedes me Store verlängern.

● Gegen Aufpreis erhältlich ○ Ohne Aufpreis erhältlich **S** Serienausstattung — Nicht verfügbar

Vorübergehend kann es aufgrund von Lieferengpässen von Fahrzeugkomponenten (insbesondere Halbleitern) zu eingeschränkten Verfügbarkeiten kommen. Fortlaufend aktualisierte Informationen erhalten Sie auf unserer Homepage sowie bei Ihrem Mercedes-Benz Händler.

Der neue Mercedes-Benz GLA

Technische Daten.

Vorübergehend kann es aufgrund von Lieferengpässen von Fahrzeugkomponenten (insbesondere Halbleitern) zu eingeschränkten Verfügbarkeiten kommen. Fortlaufend aktualisierte Informationen erhalten Sie auf unserer Homepage sowie bei Ihrem Mercedes-Benz Händler.

Technische Daten – GLA H247 – Benzin

	GLA 180	GLA 200	GLA 220 4MATIC	GLA 250 4MATIC	GLA 250 e	AMG GLA 35 4MATIC	AMG GLA 45 S 4MATIC+
MOTOR							
Zylinderanordnung	R4	R4	R4	R4	R4	R4	R4
Zylinderanzahl	4	4	4	4	4	4	4
Hubraum (cm^3)	1332	1332	1991	1991	1332	1991	1991
Maximale Nennleistung (kW [PS] DIN)	100 [136]	120 [163]	140 [190]	165 [224]	120 [163]	225 [306]	310 [421]
Maximale Nennleistung [elektrische Spitzenleistung] (kW [PS] DIN)	10 [14]	10 [14]	10 [14]	10 [14]	80 [109]	10 [14]	–
Maximales Drehmoment (Nm bei 1/min thermisch)	230/1660–3000	270/2000–3500	300/1800–4000	350/2000–4000	270/2000–3500	400/2500–4000	500/5500–5250
Tankinhalt/davon Reserve (l)	43/5	43/5		51/5	35/5	51/5	51/5
GETRIEBE	7G-DCT AUTOMATIK	7G-DCT AUTOMATIK	8G-DCT AUTOMATIK	8G-DCT AUTOMATIK	8G-DCT AUTOMATIK	AMG SPEEDSHIFT DCT 8G	AMG SPEEDSHIFT DCT 8G
FAHRLEISTUNG							
Höchstgeschwindigkeit (km/h)	200	210	218	240	210	250	270
0 auf 100 km/h (s)	10	8,9	7,6	6,8	7,9	5,2	4,3
VERBRAUCH UND EMISSIONSAUSSTOSS							
Verbrauch kombiniert (l/100 km)	7,3	7,3	8,1	8,1	1,4	9,2	10,1
Benzinäquivalent	–	–	–	–	3,6	–	–
CO_2–Emission (g/km) nach 715/2007/EWG	165	165	184	184	31	209	227
CO_2–Emission aus der Treibstoff- und/oder der Strombereitstellung (g/km)	38	38	43	43	27	48	53
Elektr. Energieverbrauch (kWh/100 km)					20,4		
ENERGIEEFFIZIENZ-KATEGORIE	E	E	E	E	C	G	G
MASSE (KG)							
Leergewicht nach VO (EG) 1230/2012	1570–1743	1570–1743	1690–1855	1695–1860	1800–1979	1750–1915	1770–1935
Zulässiges Gesamtgewicht	2070	2070	2190	2195	2300	2250	2270
Maximale Dachlast (kg)	75	75	75	75	75	75	75
Anhänger gebremst/ungebremst	1600/750	1800/750	1800/750	2000/750	1800/750	1800/750	1500/750

Der Treibstoff-/Stromnormverbrauch wird nach der Messmethode 715/2007/EWG in der gegenwärtig gültigen Fassung ermittelt. Die angegebenen Werte zu Energieverbrauch und CO_2-Emissionen sind Schweizer Werte. Es handelt sich dabei um Werte, die im WLTP-Messzyklus ermittelt wurden. Je nach Fahrweise, Strassen- und Verkehrsverhältnissen, Umwelteinflüssen und Fahrzeugzustand können sich in der Praxis Verbrauchswerte ergeben, die von den angegebenen Werten abweichen. Die Angaben beziehen sich nicht auf ein einzelnes Fahrzeug und sind nicht Bestandteil des Angebots, sondern dienen allein Vergleichszwecken zwischen verschiedenen Fahrzeugtypen. Damit Energieverbräuche unterschiedlicher Antriebsformen (Benzin, Diesel, Gas, Strom usw.) vergleichbar sind, werden sie zusätzlich als sogenannte Benzinäquivalente (Masseinheit für Energie) ausgewiesen. CO_2 ist das für die Erderwärmung hauptverantwortliche Treibhausgas; die mittlere CO_2-Emission aller (markenübergreifend) angebotenen Fahrzeugtypen beträgt für das Jahr 2023 129 g/km, Zielwert 118 g/km.

Vorübergehend kann es aufgrund von Lieferengpässen von Fahrzeugkomponenten (insbesondere Halbleitern) zu eingeschränkten Verfügbarkeiten kommen. Fortlaufend aktualisierte Informationen erhalten Sie auf unserer Homepage sowie bei Ihrem Mercedes-Benz Händler.

Technische Daten - GLA H247 - Diesel

	GLA 180 d	GLA 200 d 4MATIC	GLA 220 d 4MATIC
MOTOR			
Zylinderanordnung	R4	R4	R4
Zylinderanzahl	4	4	4
Hubraum (cm^3)	1950	1950	1950
Maximale Nennleistung (kW [PS] DIN)	85 [116]	110 [150]	140 [190]
Maximale Nennleistung [elektrische Spitzenleistung] (kW [PS] DIN)	–	–	–
Maximales Drehmoment (Nm bei 1/min thermisch)	280/1300–2600	320/1400–3200	400/1600–2600
Tankinhalt/davon Reserve (l)	43/5	51/5	51/5
GETRIEBE	8G-DCT AUTOMATIK	8G-DCT AUTOMATIK	8G-DCT AUTOMATIK
FAHRLEISTUNG			
Höchstgeschwindigkeit (km/h)	190	205	219
0 auf 100 km/h (s)	11	9,1	7,5
VERBRAUCH UND EMISSIONSAUSSTOSS			
Verbrauch kombiniert (l/100 km)	5,8	5,8	6,2
Benzinäquivalent	6,6	6,6	7,1
CO_2-Emission (g/km) nach 715/2007/EWG	153	153	164
CO_2-Emission aus der Treibstoff- und/oder der Strombereitstellung (g/km)	29	29	31
Elektr. Energieverbrauch (kWh/100 km)			
ENERGIEEFFIZIENZ-KATEGORIE	D	D	D
MASSE (KG)			
Leergewicht nach VO (EG) 1230/2012	1660–1833	1715–1888	1725–1890
Zulässiges Gesamtgewicht	2160	2215	2225
Maximale Dachlast (kg)	75	75	75
Anhänger gebremst/ungebremst	1600/750	2000/750	2000/750

Der Treibstoff-/Stromnormverbrauch wird nach der Messmethode 715/2007/EWG in der gegenwärtig gültigen Fassung ermittelt. Die angegebenen Werte zu Energieverbrauch und CO_2-Emissionen sind Schweizer Werte. Es handelt sich dabei um Werte, die im WLTP-Messzyklus ermittelt wurden. Je nach Fahrweise, Strassen- und Verkehrsverhältnissen, Umwelteinflüssen und Fahrzeugzustand können sich in der Praxis Verbrauchswerte ergeben, die von den angegebenen Werten abweichen. Die Angaben beziehen sich nicht auf ein einzelnes Fahrzeug und sind nicht Bestandteil des Angebots, sondern dienen allein Vergleichszwecken zwischen verschiedenen Fahrzeugtypen. Damit Energieverbräuche unterschiedlicher Antriebsformen (Benzin, Diesel, Gas, Strom usw.) vergleichbar sind, werden sie zusätzlich als sogenannte Benzinäquivalente (Masseinheit für Energie) ausgewiesen. CO_2 ist das für die Erderwärmung hauptverantwortliche Treibhausgas; die mittlere CO_2-Emission aller (markenübergreifend) angebotenen Fahrzeugtypen beträgt für das Jahr 2023 129 g/km, Zielwert 118 g/km.

Vorübergehend kann es aufgrund von Lieferengpässen von Fahrzeugkomponenten (insbesondere Halbleitern) zu eingeschränkten Verfügbarkeiten kommen. Fortlaufend aktualisierte Informationen erhalten Sie auf unserer Homepage sowie bei Ihrem Mercedes-Benz Händler.

GLA Abmessungen

GLA 250 4MATIC
PROGRESSIVE Line

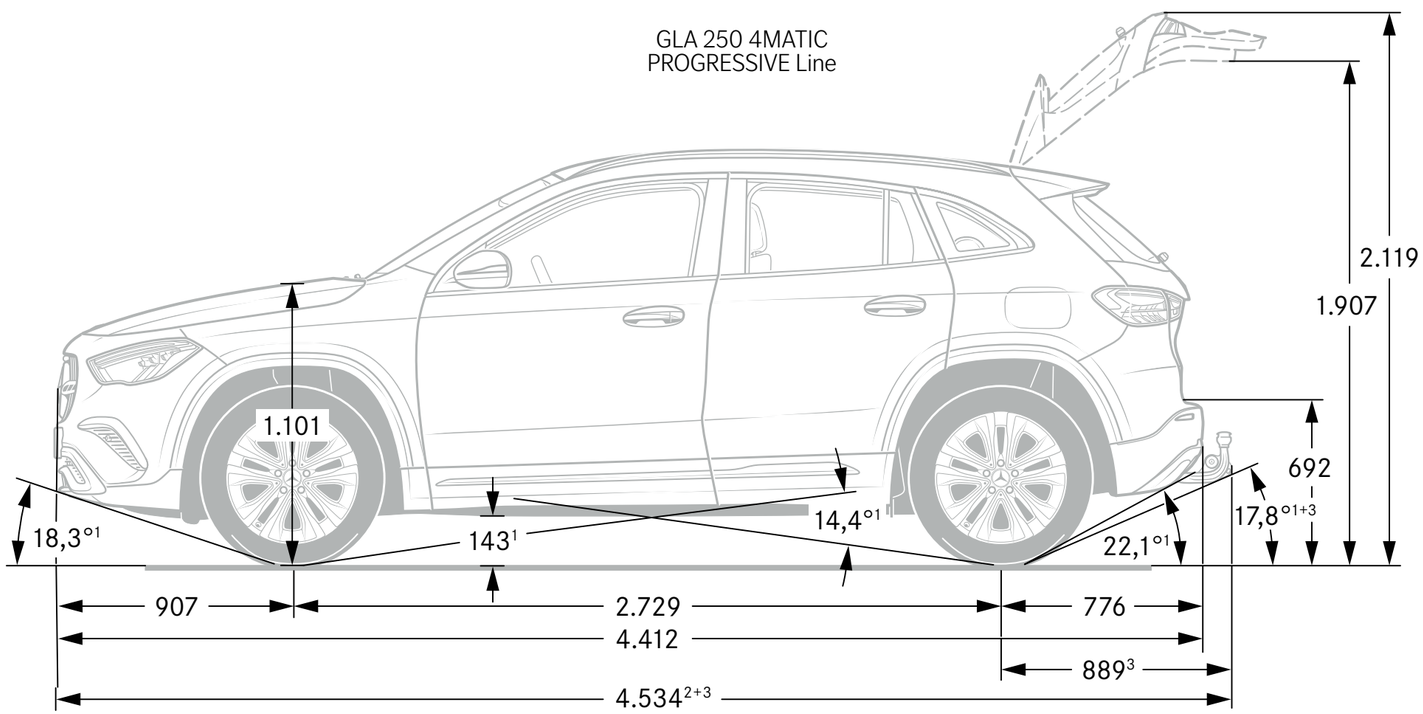

GLA 250 4MATIC
PROGRESSIVE Line

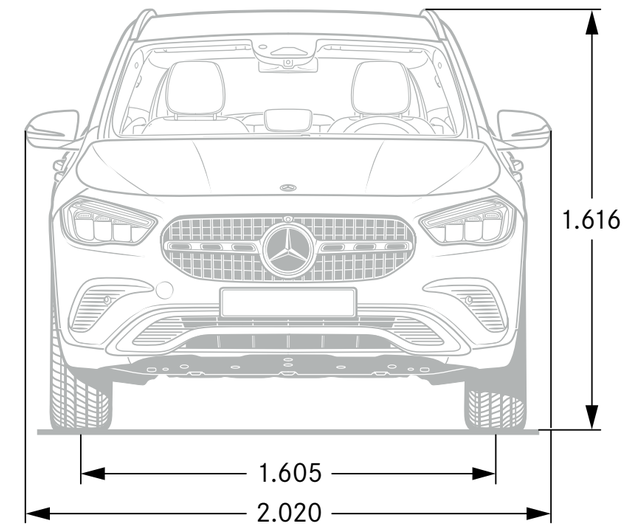

GLA 250 4MATIC
PROGRESSIVE Line

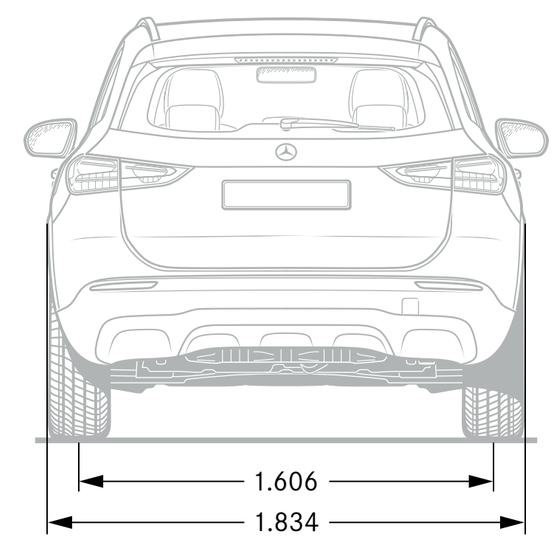

Bei den Abmessungen handelt es sich um Mittelwerte, kleine Abweichungen sind möglich.

Vorübergehend kann es aufgrund von Lieferengpässen von Fahrzeugkomponenten (insbesondere Halbleitern) zu eingeschränkten Verfügbarkeiten kommen. Fortlaufend aktualisierte Informationen erhalten Sie auf unserer Homepage sowie bei Ihrem Mercedes-Benz Händler.

GLA - Abmessungen und Kofferraumvolumen

GLA 250 4MATIC
PROGRESSIVE Line

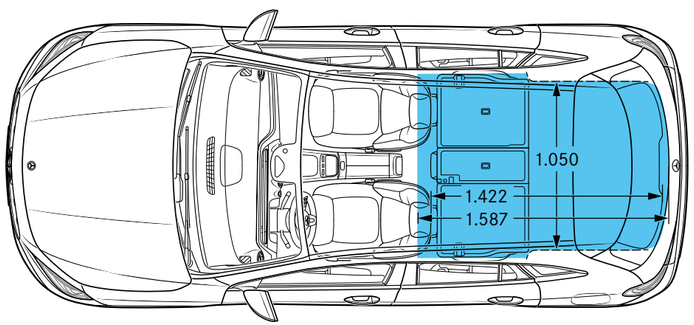

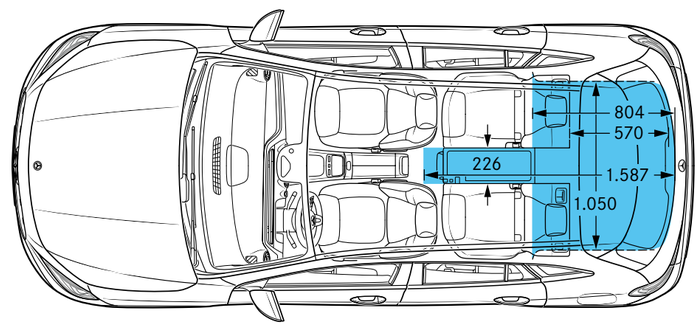

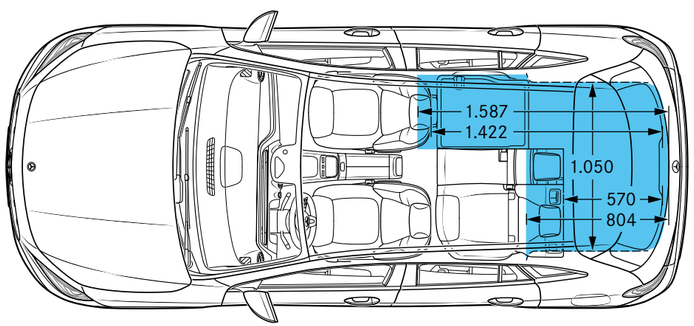

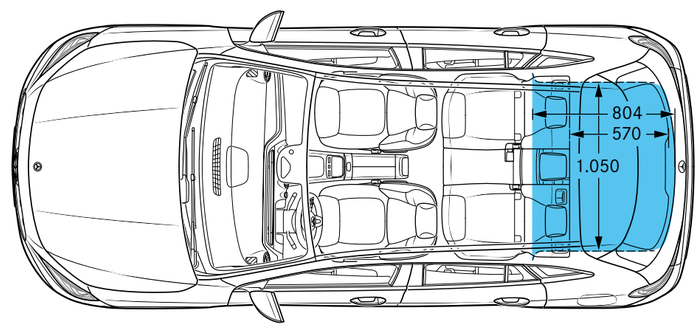

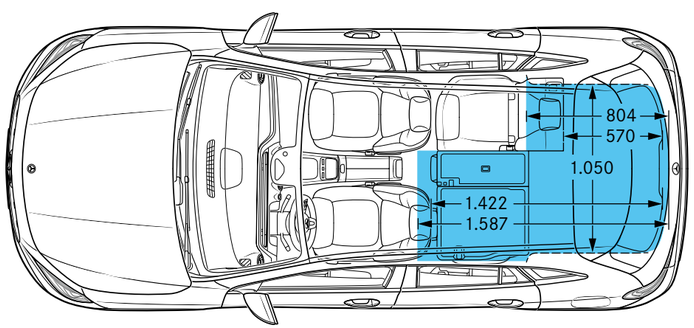

GLA 250 4MATIC
PROGRESSIVE Line

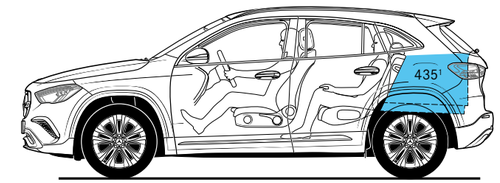

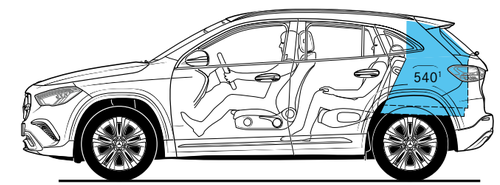

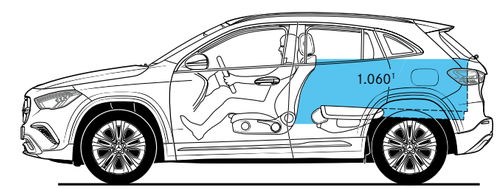

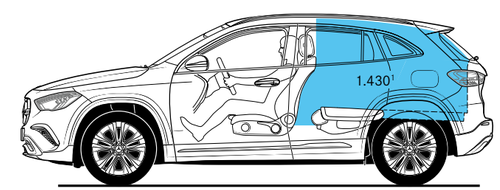

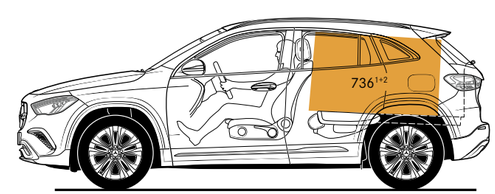

Bei den Abmessungen handelt es sich um Mittelwerte, kleine Abweichungen sind möglich.

Vorübergehend kann es aufgrund von Lieferengpässen von Fahrzeugkomponenten (insbesondere Halbleitern) zu eingeschränkten Verfügbarkeiten kommen. Fortlaufend aktualisierte Informationen erhalten Sie auf unserer Homepage sowie bei Ihrem Mercedes-Benz Händler.

Erleben Sie mehr

und lassen Sie Ihre Träume wahr werden.

FAHRZEUG-
KONFIGURATOR

PROBEFAHRT
BUCHEN

HÄNDLER
FINDEN

Vorübergehend kann es aufgrund von Lieferengpässen von Fahrzeugkomponenten (insbesondere Halbleitern) zu eingeschränkten Verfügbarkeiten kommen. Fortlaufend aktualisierte Informationen erhalten Sie auf unserer Homepage sowie bei Ihrem Mercedes-Benz Händler.

Serviceleistungen.

	Preis in CHF inkl. MwSt.	GLA 180	GLA 200	GLA 220 4MATIC	GLA 250 4MATIC	GLA 250 e	GLA 180 d	GLA 200 d 4MATIC	GLA 220 d 4MATIC	AMG GLA 35 4MATIC	AMG GLA 45 S 4MATIC+
MERCEDES-SWISS-INTEGRAL. Garantie und Service in einem. Als Besitzer eines Mercedes-Benz Personenwagens profitieren Sie von aussergewöhnlichen Zusatzleistungen. **MERCEDES-SWISS-INTEGRAL** denkt an alles, was Ihr Mercedes-Benz auf den ersten 100 000 Kilometern braucht. Diese exklusive Kombination an Dienstleistungen ist für Sie völlig kostenlos: – Sämtliche Reparaturen (auch Verschleiss) bis 3 Jahre oder 100 000 Kilometer (es gilt das zuerst Erreichte). – Kostenlose Servicearbeiten und hierfür benötigte Originalteile (exklusive Flüssigkeiten) bis 100 000 Kilometer oder maximal 10 Jahre (es gilt das zuerst Erreichte). Das ausführliche Leistungsverzeichnis erhalten Sie bei Ihrem Mercedes-Benz Netzpartner oder unter www.mercedes-benz.ch Die reduzierten Betriebskosten sorgen für noch mehr Fahrspass. Dieser Tatsache trägt **MERCEDES-SWISS-INTEGRAL** Rechnung.	**0.–**	**S**	**S**	**S**	**S**	**S**	**S**	**S**	**S**	**S**	**S**
MERCEDES-SWISS-INTEGRAL plus. Mit **MERCEDES-SWISS-INTEGRAL plus** – kurz **MSI plus** – können Sie die Dienstleistungen von **MERCEDES-SWISS-INTEGRAL** bereits beim Neuwagenkauf zu attraktiven Konditionen um 1, 2 oder 3 Jahre verlängern, bis zu 7 Jahren Betriebszeit oder 200 000 Kilometer (es gilt das zuerst Erreichte). Während der Laufzeit von **MSI plus** sind alle Reparaturen sowie der Ersatz von Verschleissteilen inbegriffen. Das ausführliche Leistungsverzeichnis erhalten Sie bei Ihrem Mercedes-Benz Netzpartner oder unter www.mercedes-benz.ch/msi-plus Überdies übernehmen wir alle vorgeschriebenen Servicearbeiten inklusive der hierfür benötigten Originalteile (exklusive Betriebsstoffe). **MSI plus 4 New:** Verlängerung um 1 Jahr, bis zu insgesamt 4 Jahren oder 120 000 Kilometern Preisgültigkeit vom 1.2.2023 bis 31.12.2023 oder bis auf Widerruf	**1034.–** 1913.–	● –	● –	● –	● –	● –	● –	● –	● –	– ●	– ●
MERCEDES-BENZ MOBILITÄT. Eines fährt in Ihrem neuen Fahrzeug immer mit: das Gefühl, sicher unterwegs zu sein. Sollten Sie dennoch eines Tages Hilfe benötigen, ist der Mercedes-Benz Service24h unter der kostenlosen Rufnummer 00800 1 777 7777 (alternativ: +41 44 439 15 67) für Sie da. Diese Dienstleistung können Sie zusätzlich um den integrierten Telematikdienst Mercedes-Benz Contact erweitern. Voraussetzung: Das Radio ist mit einem betriebsbereiten Mobiltelefon verbunden. Per Knopfdruck werden Sie telefonisch mit dem Mercedes-Benz Kundencenter verbunden. Auf Wunsch werden dabei alle relevanten Fahrzeug- und Positionsdaten übermittelt. Dadurch sind kürzeste Reaktionszeit und schnelle Hilfe vor Ort garantiert. Serienmässig und ohne Aufpreis: das Mobilitätspaket Mercedes-Benz Mobilo. Mobilo verlängert sich nach Ablauf der Mobilitätsgarantie (2 Jahre) für Pannen und Versicherungsleistungen automatisch um ein weiteres Jahr bis maximal 30 Jahre. Voraussetzung: regelmässige Wartung bei Ihrem Mercedes-Benz Service-Partner. Vom Schlüsselverlust über Pannen bis hin zu Schäden durch Unfall oder Vandalismus – Mobilo unterstützt Sie dabei, Ihr Ziel zu erreichen. Und das in ganz Europa. Welches Problem Sie auch haben, eines ist gewiss: Sie werden schnellstmöglich Ihre Fahrt fortsetzen können.	**0.–**	**S**	**S**	**S**	**S**	**S**	**S**	**S**	**S**	**S**	**S**

● Gegen Aufpreis erhältlich **S** Serienausstattung – Nicht verfügbar

Vorübergehend kann es aufgrund von Lieferengpässen von Fahrzeugkomponenten (insbesondere Halbleitern) zu eingeschränkten Verfügbarkeiten kommen. Fortlaufend aktualisierte Informationen erhalten Sie auf unserer Homepage sowie bei Ihrem Mercedes-Benz Händler.

www.mercedes-benz.ch